NORTBERG

Návod k obsluze a montáži kuchyňských digestoří

Modely:

N-3 Cylindro 2Strips
N-3 Cylindro 4LED
N-3 Cylindro
N-3 Quadro
N-3 Quadro Max
N-3 Inspiro
N-3 Lorento
N-3 Viva

OBSAH

POKYNY PRO BEZPEČNÝ PROVOZ DIGESTOŘE **4**

I. TECHNICKÉ ÚDAJE **6**

II. TECHNICKÉ VÝKRESY **10**

– Digestoř N-3 CYLINDRO 2STRIPS 10

– Digestoř N-3 CYLINDRO 4LED 10

– Digestoř N-3 CYLINDRO 10

– Digestoř N-3 QUADRO 11

– Digestoř N-3 QUADRO MAX 12

– Digestoř N-3 INSPIRO 13

– Digestoř N-3 LORENTO 14

– Digestoř N-3 VIVA 15

III. MONTÁŽNÍ DÍLY A PŘÍSLUŠENSTVÍ **16**

IV. POKYNY PŘED MONTÁŽÍ **17**

– Technické podmínky 17

– Prostorové požadavky 17

– Volba režimu provozu: odtah nebo recirkulace 17

– Digestoř jako wyciąg (obieg otwarty) i dobór przewodów wentylacyjnych 18

– Větrací mřížka v otevřeném okruhu (režim odtahu) 21

– Digestoř jako pochłaniacz (obieg zamknięty) 22

– Montáž na strop 23

V. OBECNÉ POKYNY K MONTÁŽI **24**

– Obsah balení 24

– Montážní nářadí a příprava k montáži 24

– Montáž digestoře 25

VI. PODROBNÝ NÁVOD K MONTÁŽI DIGESTOŘE **26**

– Elektrické připojení 29

– Kontrola digestoře po montáži 30

VII. POUŽÍVÁNÍ **31**

VIII. OCHRANA ŽIVOTNÍHO PROSTŘEDÍ **34**

IX. ČIŠTĚNÍ A ÚDRŽBA **35**

X. PROHLÁŠENÍ VÝROBCE **43**

XI. LIKVIDACE **43**

XII. Q&A – NEJČASTĚJŠÍ DOTAZY UŽIVATELŮ DIGESTOŘÍ **45**

XIII. INFORMAČNÍ LISTY DIGESTOŘÍ **51**

XIV. PODPORA A SERVIS **59**

XV. ZÁRUČNÍ LIST **60**

XVI. ÚDAJE O PRŮBĚHU OPRAVY **60**

Děkujeme, že jste si vybrali digestoř značky Nortberg.

Jsme přesvědčeni, že splní vaše očekávání vzhledem i funkčností. Krása je pro nás stejně důležitá jako funkčnost. Za každým modelem našich kolekcí proto stojí práce designérů, konstruktérů a zkušených pracovníků výroby.

Hledání nových forem nás vede k překonávání zažitých schémat a konvencí. Díky nejlepším designérům jsme vždy o krok napřed. Zakoupená digestoř byla pečlivě navržena, vyrobena z nejkvalitnějších materiálů a součástí a následně řádně zabalena.

Před uvedením spotřebiče do provozu si prosím pozorně přečtěte tento návod k obsluze a příručku. Dodržování uvedených pokynů umožní tichý a účinný provoz digestoře.

Tým Nortberg

POKYNY PRO BEZPEČNÝ PROVOZ DIGESTOŘE

1. **Před zahájením montáže si důkladně přečtěte tento návod.**
2. Digestoř instalujte podle popisu a pokynů v kapitole VI. PODROBNÝ NÁVOD K MONTÁŽI DIGESTOŘE.

3. Kuchyňskou digestoř smíte připojit pouze k zásuvce s funkčním ochranným uzemněním. Ověřte, zda parametry napájecí sítě odpovídají jmenovitým údajům na typovém štítku digestoře.
4. Zásuvky pevné elektrické instalace nesmějí být umístěny pod digestoří.
5. Dbejte na to, aby napájecí kabel nevedl pod digestoří.

6. Poškozený neodpojitelný napájecí kabel musí vyměnit výrobce, servisní technik nebo kvalifikovaná osoba, aby se předešlo nebezpečí.

7. Poškozenou digestoř smí opravit výrobce, servisní technik nebo kvalifikovaná osoba.

8. Při současném provozu digestoře a spotřebičů spalujících plyn nebo jiná paliva musí být místnost dostatečně větraná. To neplatí pro digestoře určené výhradně k vracení vzduchu do místnosti, tedy pro recirkulační digestoře.

9. Před každým čištěním nebo výměnou filtru vytáhněte zástrčku ze zásuvky. U digestoře trvale připojené k elektroinstalaci odpojte napájení.

10. Při čištění v rozporu s pokyny hrozí požár.

11. Pod kuchyňskou digestoří nepoužívejte otevřený oheň.
12. Při přípravě pokrmů na tuku zajistěte stálý dohled, protože horký tuk může snadno vzplanout.
13. POZOR: Při používání spotřebiče k vaření se mohou některé části digestoře zahřívat.
14. Spotřebič mohou používat děti od 8 let, osoby se sníženými fyzickými či duševními schopnostmi nebo bez zkušeností a znalostí, pokud jsou pod dohledem nebo byly poučeny o bezpečném používání a rozumějí souvisejícím rizikům. Děti si se spotřebičem nesmějí hrát. Děti bez dozoru nesmějí provádět čištění ani údržbu.

15. Vzdálenost mezi plochou pro postavení nádob na sporáku a nejnižší částí digestoře musí být alespoň 65 cm. Pokud návod k instalaci plynové varné desky uvádí větší vzdálenost, dodržte tuto hodnotu.

16. Způsob a četnost čištění jsou podrobně popsány v kapitole „IX. ČIŠTĚNÍ A ÚDRŽBA“ tohoto návodu.

I. TECHNICKÉ ÚDAJE

MODEL		
	N-3 CYLINDRO 2STRIPS	**N-3 CYLINDRO 4LED**
NAPÁJECÍ NAPĚTÍ	230 V / 50 Hz	
POČET TURBÍN	1	
POČET RYCHLOSTÍ TURBÍNY	4	
ŠÍŘKA / PRŮMĚR DIGESTOŘE	Ø400 mm	
POČET HLINÍKOVÝCH FILTRŮ	1	
OSVĚTLENÍ	LED 2 x 3 W pásek 4000 K	LED 4 x 2 W bodové 4000 K
PRŮMĚR VÝSTUPU TURBÍNY	Ø150 mm (možná redukce na Ø125 mm, nedoporučuje se)	
HLUČNOST / PRŮTOK TURBÍNY	Turbína BLDC 850	Turbína BLDC 850
1. stupeň	36 dB(A)/201 m^3/h	36 dB(A)/200 m^3/h
2. stupeň	48 dB(A)/358 m^3/h	48 dB(A)/356 m^3/h
3. stupeň	60 dB(A)/561 m^3/h	60 dB(A)/562 m^3/h
4. stupeň	65 dB(A)/719 m^3/h	65 dB(A)/719 m^3/h
JMENOVITÝ PŘÍKON TURBÍNY	150 W	
JMENOVITÝ PŘÍKON DIGESTOŘE	156 W	158 W
REŽIM PROVOZU	odtah nebo recirkulace	
OVLÁDÁNÍ	elektronické tlačítkové s displejem	
UHLÍKOVÉ FILTRY	2 ks na turbínu (* volitelné příslušenství)	

Tabulka 1. Technické parametry digestoře.

MODEL		
	N-3 CYLINDRO	**N-3 QUADRO**
NAPÁJECÍ NAPĚTÍ	230 V / 50 Hz	
POČET TURBÍN	1	
POČET RYCHLOSTÍ TURBÍNY	4	
ŠÍŘKA / PRŮMĚR DIGESTOŘE	Ø400 mm	400 mm
POČET HLINÍKOVÝCH FILTRŮ	1	
OSVĚTLENÍ	LED 2 x 2 W bodové 4000 K	ED 2 x 2 W bodové 4000 K
PRŮMĚR VÝSTUPU TURBÍNY	Ø150 mm (možná redukce na Ø125 mm, nedoporučuje se)	
HLUČNOST / PRŮTOK TURBÍNY	Turbína BLDC 850	
1. stupeň	36 dB(A)/201 m^3/h	37 dB(A)/212 m^3/h
2. stupeň	49 dB(A)/357 m^3/h	50 dB(A)/378 m^3/h
3. stupeň	59 dB(A)/560 m^3/h	60 dB(A)/574 m^3/h
4. stupeň	64 dB(A)/718 m^3/h	65 dB(A)/734 m^3/h
JMENOVITÝ PŘÍKON TURBÍNY	150 W	
JMENOVITÝ PŘÍKON DIGESTOŘE	154 W	154 W
REŽIM PROVOZU	odtah nebo recirkulace	
OVLÁDÁNÍ	elektronické tlačítkové s displejem	
UHLÍKOVÉ FILTRY	2 ks na turbínu (* volitelné příslušenství)	

MODEL		
	N-3 QUADRO MAX	**N-3 INSPIRO**
NAPÁJECÍ NAPĚTÍ	230 V / 50 Hz	
POČET TURBÍN	1	
POČET RYCHLOSTÍ TURBÍNY	4	
ŠÍŘKA / PRŮMĚR DIGESTOŘE	600 mm	Ø500 mm
POČET HLINÍKOVÝCH FILTRŮ	1	
OSVĚTLENÍ	LED 4 x 2 W bodové 4000 K	LED 2 x 2 W bodové 4000 K
PRŮMĚR VÝSTUPU TURBÍNY	Ø150 mm (možná redukce na Ø125 mm, nedoporučuje se)	
HLUČNOST / PRŮTOK TURBÍNY	Turbína BLDC 850	
1. stupeň	36 dB(A)/221 m^3/h	37 dB(A)/216 m^3/h
2. stupeň	48 dB(A)/392 m^3/h	50 dB(A)/385 m^3/h
3. stupeň	59 dB(A)/593 m^3/h	61 dB(A)/585 m^3/h
4. stupeň	65 dB(A)/758 m^3/h	66 dB(A)/749 m^3/h
JMENOVITÝ PŘÍKON TURBÍNY	150 W	
JMENOVITÝ PŘÍKON DIGESTOŘE	158 W	!54 W
REŽIM PROVOZU	odtah nebo recirkulace	
OVLÁDÁNÍ	elektronické tlačítkové s displejem	
UHLÍKOVÉ FILTRY	2 ks na turbínu (* volitelné příslušenství)	

MODEL		
	N-3 LORENTO	**N-3 VIVA**
NAPÁJECÍ NAPĚTÍ	230 V / 50 Hz	
POČET TURBÍN	1	
POČET RYCHLOSTÍ TURBÍNY	4	
ŠÍŘKA / PRŮMĚR DIGESTOŘE	Ø400 mm	400 mm
POČET HLINÍKOVÝCH FILTRŮ	1	
OSVĚTLENÍ	LED 2 x 2 W bodové 4000 K	
PRŮMĚR VÝSTUPU TURBÍNY	Ø150 mm (možná redukce na Ø125 mm, nedoporučuje se)	
HLUČNOST / PRŮTOK TURBÍNY	Turbína BLDC 850	
1. stupeň	35 dB(A)/193 m^3/h	36 dB(A)/199 m^3/h
2. stupeň	48 dB(A)/346 m^3/h	49 dB(A)/353 m^3/h
3. stupeň	59 dB(A)/553 m^3/h	60 dB(A)/560 m^3/h
4. stupeň	65 dB(A)/706 m^3/h	65 dB(A)/718 m^3/h
JMENOVITÝ PŘÍKON TURBÍNY	150 W	
JMENOVITÝ PŘÍKON DIGESTOŘE	154 W	154 W
REŽIM PROVOZU	odtah nebo recirkulace	
OVLÁDÁNÍ	elektronické tlačítkové s displejem	
UHLÍKOVÉ FILTRY	2 ks na turbínu (* volitelné příslušenství)	

II. TECHNICKÉ VÝKRESY

DIGESTOŘE N-3
CYLINDRO 2STRIPS
CYLINDRO 4LED
CYLINDRO

Průměr Ø400 mm
čistá hmotnost – 17,70 kg
hrubá hmotnost – 21,50 kg

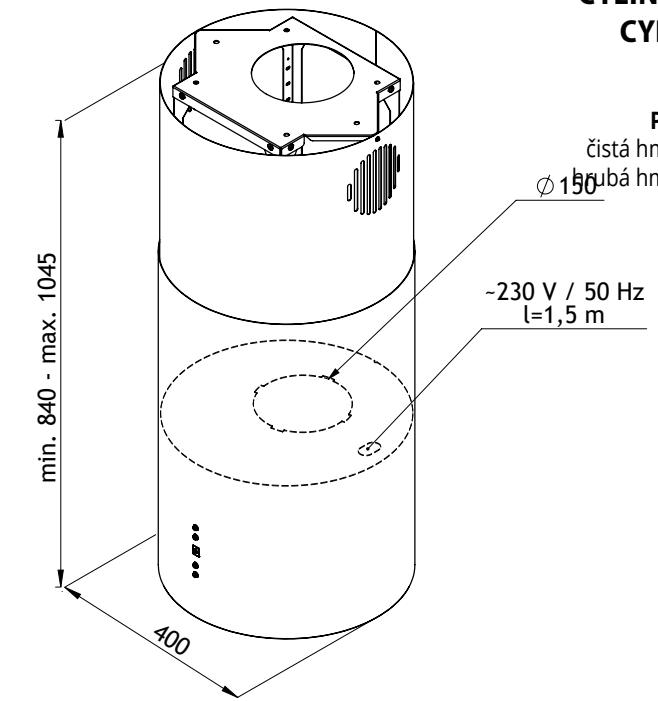

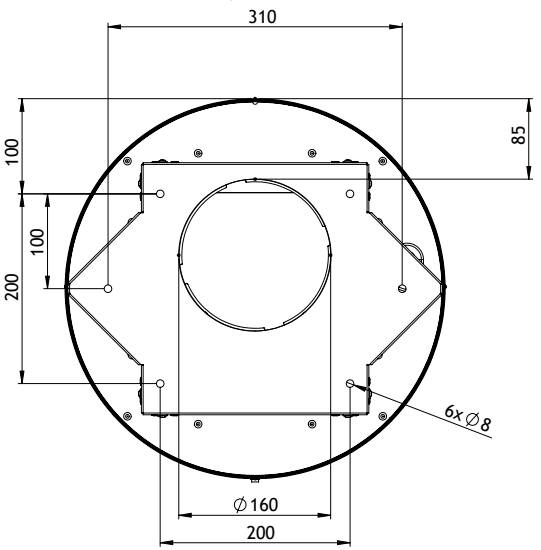

PŘEDNÍ STRANA

U ostrůvkových digestoří lze kryt zkrátit seříznutím odspodu nejvýše o 10 cm. Zkrácením tohoto dílu záruka nezaniká.

DIGESTOŘ N-3
QUADRO

Šířka 400 mm
čistá hmotnost – 20,10 kg
hrubá hmotnost – 23,30 kg

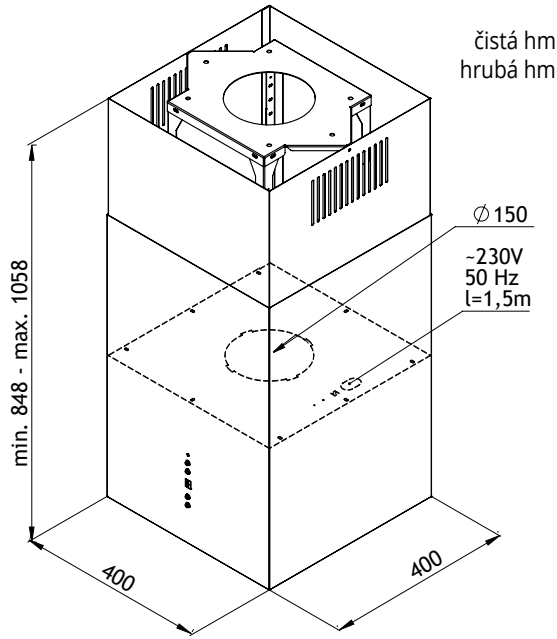

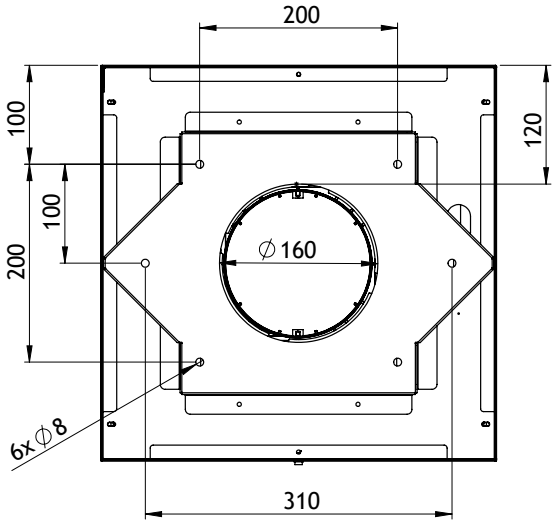

PŘEDNÍ STRANA

U ostrůvkových digestoří lze kryt zkrátit seříznutím odspodu nejvýše o 10 cm. Zkrácením tohoto dílu záruka nezaniká.

DIGESTOŘ N-3
QUADRO MAX

Šířka 600 mm
čistá hmotnost – 25,60 kg
hrubá hmotnost – 29,90 kg

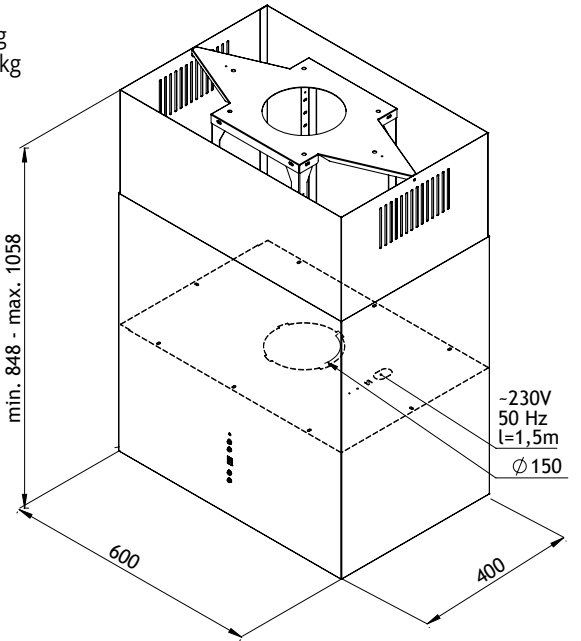

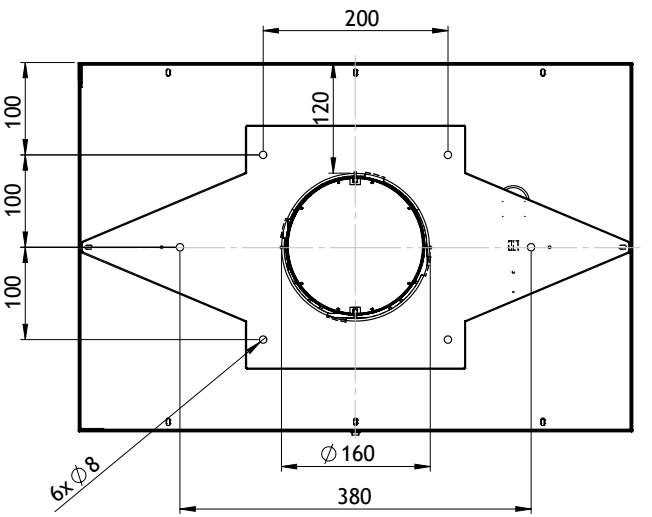

PŘEDNÍ STRANA

U ostrůvkových digestoří lze kryt zkrátit seříznutím odspodu nejvýše o 10 cm. Zkrácením tohoto dílu záruka nezaniká.

DIGESTOŘ N-3
INSPIRO

Průměr Ø500 mm
čistá hmotnost – 17,20 kg
hrubá hmotnost – 21,00 kg

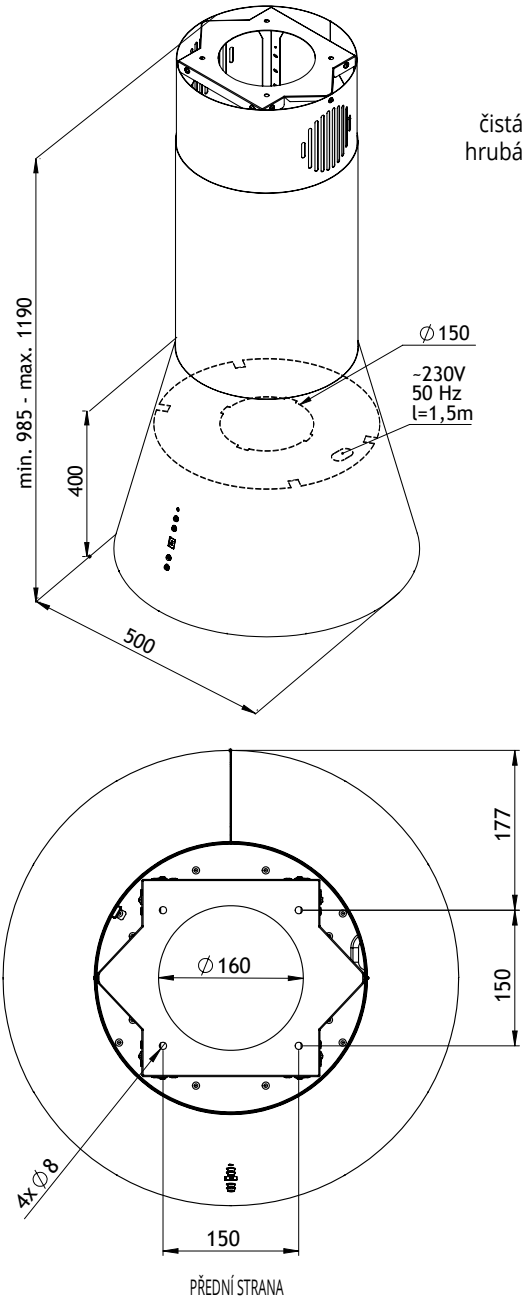

U ostrůvkových digestoří lze kryt zkrátit seříznutím odspodu nejvýše o 10 cm. Zkrácením tohoto dílu záruka nezaniká.

DIGESTOŘ N-3
LORENTO

Průměr Ø400 mm
čistá hmotnost – 16,90 kg
hrubá hmotnost – 20,70 kg

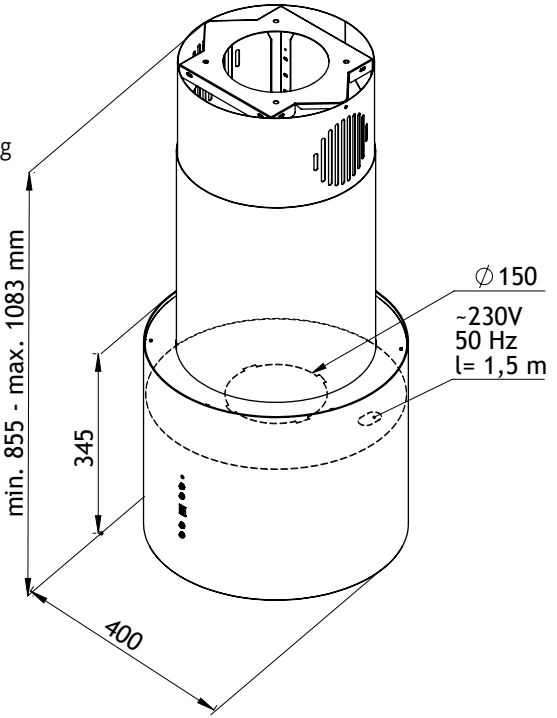

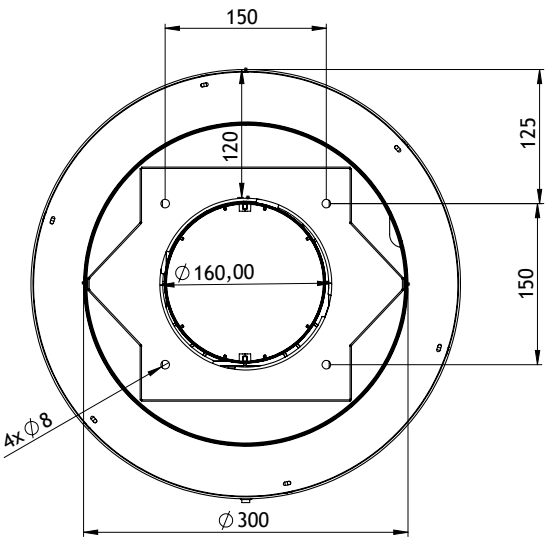

PŘEDNÍ STRANA

U ostrůvkových digestoří lze kryt zkrátit seříznutím odspodu nejvýše o 10 cm. Zkrácením tohoto dílu záruka nezaniká.

DIGESTOŘ N-3
VIVA

Šířka 400 mm
čistá hmotnost – 17,20 kg
hrubá hmotnost – 21,00 kg

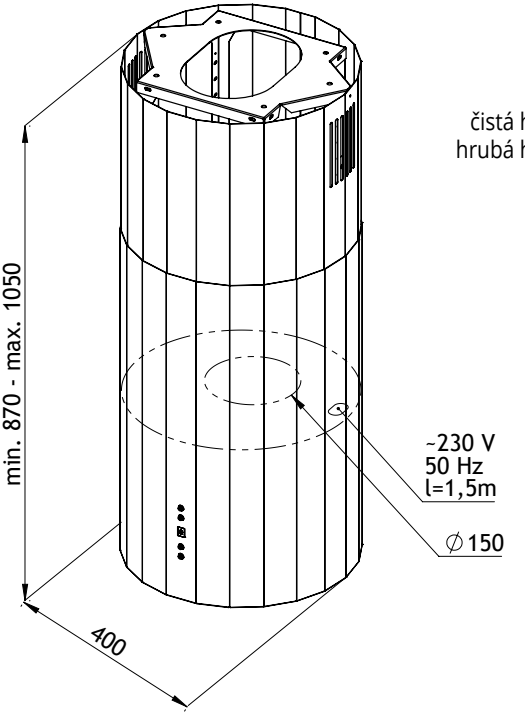

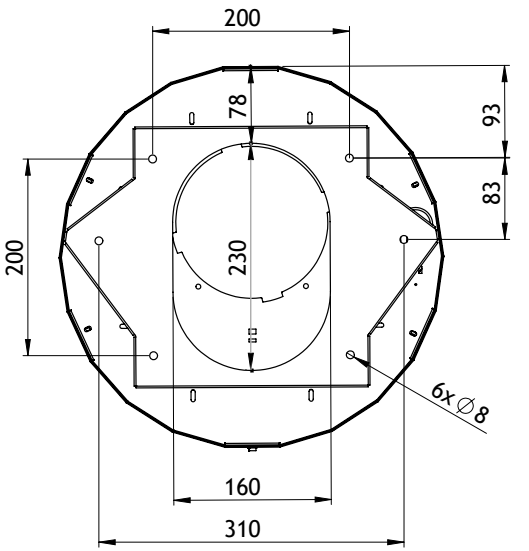

PŘEDNÍ STRANA

U ostrůvkových digestoří lze kryt zkrátit seříznutím odspodu nejvýše o 10 cm. Zkrácením tohoto dílu záruka nezaniká.

III. MONTÁŽNÍ DÍLY A PŘÍSLUŠENSTVÍ

POZOR!
Údaje na stránce výrobku jsou pro nabízený model aktuální a závazné.
Návod k obsluze se může vztahovat i k jiným variantám nebo k dřívějšímu vybavení.
S dotazy se obraťte na oddělení péče o zákazníky. Rádi vám pomůžeme.

Pro digestoře:

- **N-3 CYLINDRO 2STRIPS,**
- **N-3 CYLINDRO,**
- **N-3 QUADRO MAX,**
- **N-3 LORENTO,**
- **N-3 CYLINDRO 4LED,**
- **N-3 QUADRO,**
- **N-3 INSPIRO,**
- **N-3 VIVA**

1 digestoř (korpus)	2 kryt	3 deska rámu	4 úhelník
			
1 ks	1 ks	1 ks	4 ks

5 montážní šrouby

A	B	C
samovrtný šroub do plechu 2,9 × 9 mm	šroub do plechu 4,2 × 13 mm	šroub M4 × 10 mm
		
2 ks	8 ks	8 ks

IV. POKYNY PŘED MONTÁŽÍ

POZOR!



Před montáží digestoř opatrně vybalte a připojte k napájení, abyste ověřili její správnou funkci.
DIGESTOŘ NESMÍTE NAMONTOVAT, pokud:
- **digestoř nelze zapnout**
- **nebo její provoz vykazuje závady:**
  - **º neobvyklý hluk, který nevzniká prouděním vzduchu a způsobuje nadměrnou hlučnost,**
  - **º drnčení vycházející ze spotřebiče,**
  - **º nefunkční funkce (změna rychlosti, osvětlení).**

V těchto případech závadu ihned nahlaste servisu výrobce a přerušte instalaci spotřebiče.

– Technické podmínky

Před montáží zvažte všechny možné technické problémy a obtíže, které mohou nastat při instalaci i provozu digestoře. Montáž musí provést kvalifikovaný a proškolený personál. Umístění digestoře, montážní práce i připojení k vzduchotechnice a elektroinstalaci musí odpovídat právním předpisům a platným normám.

– Prostorové požadavky

Před instalací digestoře a zahájením montážních prací ověřte, zda její rozměry odpovídají velikosti místnosti a zda ji lze namontovat na vybraném místě. Zvažte barvu a povrchovou úpravu, aby ladily s ostatními kuchyňskými spotřebiči, nábytkem, doplňky a příslušenstvím. Dbejte také, aby těleso, tvar a provedení digestoře nenarušovaly vzhled ani ergonomii místnosti, například nezakrývaly výhled či důležité prvky nebo nebránily otevření okna.

– Volba režimu provozu: odtah nebo recirkulace

- Před montáží zvolte provozní režim. V režimu odtahu ověřte způsob vedení vzduchotechnického potrubí.

- Spotřebič může pracovat v režimu odtahu (otevřený okruh, obr. 1) nebo recirkulace (uzavřený okruh, obr. 2).
  - º Odtah – výpary jsou odváděny ven vzduchotechnickým potrubím připojeným k digestoři.
  - º Recirkulace – z výparů se nejprve odstraní zbytky tuku a pachy. Přefiltrovaný vzduch se pak vrací do kuchyně.

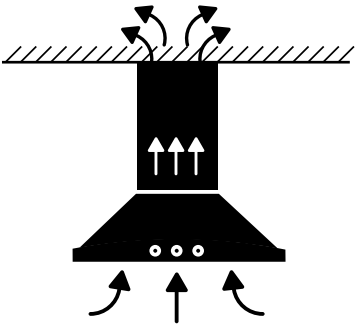

Obr. 1. Odtah (otevřený okruh)

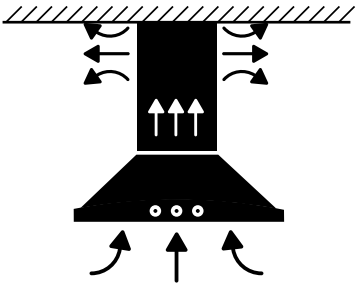

Obr. 2. Recirkulace (uzavřený okruh)

- **Kdy zvolit otevřený okruh?**
  - º Pokud to technické podmínky dovolují (potrubí a samostatný větrací otvor vhodného průměru či rozměrů).
  - º Pokud se v kuchyni často vaří.
  - º Pokud má být v místnosti ticho.

- **Kdy zvolit uzavřený okruh?**
  - º Pokud otevřený okruh nelze technicky realizovat (chybí potrubí a samostatný větrací otvor do komína).
  - º Pokud se vaří jen příležitostně.
  - º Pokud je důležitý vzhled interiéru.

– Digestoř v režimu odtahu (otevřený okruh) a volba potrubí

Při volbě odtahu, tedy otevřeného okruhu (obr. 3), pamatujte:

- Odváděný vzduch nesmí být veden do komína pro odvod spalin nebo kouře ani do větracího kanálu místností, v nichž jsou spalovací spotřebiče.
- Přípojku odtahu připravte před montáží digestoře!
- Zvolte typ vzduchotechnického potrubí: kruhové trubky, nebo ploché kanály (typy a rozměry jsou uvedeny níže).
- Pro odvod vzduchu použijte kanály z nehořlavého materiálu, např. z plastu, pozinkované nebo nerezové oceli. Kovové potrubí může být hlučnější než plastové.
- Spotřebič dosáhne optimálního výkonu při použití krátké a rovné odtahové trubky s

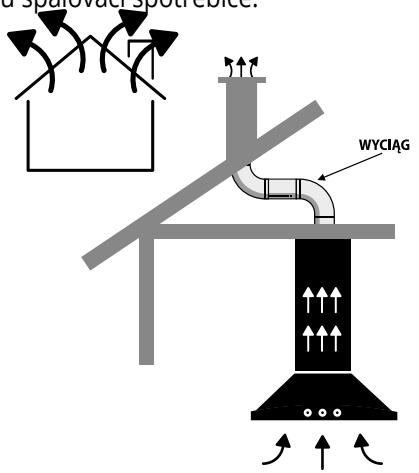

Obr. 3. Digestoř v režimu odtahu

hladkým vnitřním povrchem a co největším vnitřním průměrem, ideálně Ø150 mm.
- Doporučuje se kruhové potrubí s vnitřním průměrem ideálně Ø150 mm, nejméně však Ø125 mm.
- Pokud je nutné použít potrubí o průměru menším než Ø150 mm, umístěte redukci co nejdále od turbíny, nejlépe u vyústění do komína. Omezíte tak hluk a minimalizujete ztrátu výkonu.

- Alternativou ke kruhovému potrubí jsou ploché kanály. Použijte odpovídající velikost. Jejich vnitřní průřez musí odpovídat vnitřnímu průřezu kruhového potrubí:
  - trubka Ø150 mm odpovídá plochému kanálu 220 × 90 mm,
  - trubka Ø125 mm odpovídá plochému kanálu 204 × 60 mm.
- Pokud je nutné potrubí ohnout, omezte počet ohybů na minimum. Volte co nejmírnější ohyby a vyhněte se úhlu 90°.
- Dlouhé odtahové trubky s nerovným povrchem a mnoha ohyby (spirálové trubky a ohebné hadice) nebo s vnitřním průměrem pod Ø150 mm brání dosažení optimálního výkonu odtahu a zvyšují hlučnost turbíny.
- Trasa potrubí zásadně ovlivňuje provoz spotřebiče. Příliš dlouhé potrubí snižuje výkon. Zúžení a ohyby jej rovněž snižují a současně zvyšují hluk. Pokud je snížený výkon nebo nadměrný hluk důsledkem nesprávné montáže, výrobce bude reklamaci považovat za neoprávněnou.

- Při zmenšení průřezu potrubí z doporučeného průměru Ø150 mm na Ø125 mm může výkon klesnout až o 30 %. Pro zachování výrobních parametrů navrhněte montáž tak, aby se průřez výstupu z turbíny nezmenšoval.

- Každý ohyb potrubí o 90° snižuje výkon.
- Každý další metr trubky nebo plochého kanálu snižuje výkon.
- Vodorovnou část potrubí veďte s mírným stoupáním přibližně 10°, aby se usnadnil odvod vzduchu ven.
- Zajistěte těsnost a průchodnost potrubí i větracího komína. Použijte těsnicí pásky. Výrobce neodpovídá za poruchy provozu digestoře způsobené nesprávnou funkcí potrubí.

- Spoje potrubí zajistěte stahovacími objímkami, vhodnými páskami nebo tmelem. Nesprávně nasazená trubka se může při provozu uvolnit z příruby turbíny nebo nástěnné přípojky.
- Potrubí se doporučuje dodatečně odhlučnit membránou, rohožemi nebo jiným zvukově pohltivým materiálem.

• Výrobce digestoře nedodává vzduchotechnické potrubí ani protihlukové prvky. Jejich výběr konzultujte s odborníkem a pořiďte je ve specializované prodejně.

• Před spuštěním digestoře v režimu odtahu ověřte, že byly uhlíkové filtry ze spotřebiče vyjmuty.
• Digestoř v režimu odtahu je vhodné doplnit zpětnou klapkou. Není součástí vybavení, vybírá se podle větrací soustavy a kupuje samostatně, nejlépe ve specializované prodejně.
  º Zpětná klapka brání pronikání venkovního vzduchu a kondenzátu digestoří do místnosti.
  º V rodinných domech může podle modelu bránit pronikání vlhkého, znečištěného a studeného vzduchu, pylů, alergenů, prachu, spalin a smogu. Zabraňuje tak i ochlazování místností, zejména na podzim a v zimě.
  º V bytových a vícepodlažních domech zpětné klapky podle modelu omezují průnik pachů, vlhkosti a znečištěného vzduchu do jiných bytů ve stejné větrací stoupačce.
  º Zpětné klapky se podle modelu montují:
  – natlačením na přírubu turbíny. Lístky klapky mírně prohněte a zasuňte do úchytů na přírubě výstupu turbíny (méně často do úchytů uvnitř potrubí hotové soustavy);
  – přímo do větracího potrubí (dovnitř trubky) nebo jako vložka mezi dvě trubky.
  º POZOR! Pro účinné větrání a správnou funkci namontujte klapku tak, aby se nezablokovala ani nezasekla. Při nepřesné montáži mohou lístky vypadnout z úchytů mezi lopatky oběžného kola. Po zapnutí digestoře se turbína trvale poškodí. Na takové poškození se záruka nevztahuje. Po spuštění může proud vzduchu lístky také vymrštit do potrubí, kde způsobí ucpání, hluk a usazování nečistot.

  º Při současné montáži lístků klapky na přírubu a redukce z Ø150 na Ø125 mm může přílišný stisk příruby redukcí bránit otevření klapky a narušit provoz spotřebiče.

  º V režimu odtahu se zpětná klapka může vlivem změn atmosférického tlaku a tahu ve větracím komíně sama zvedat a klesat, což způsobuje klepání. Pokyny k omezení klepání a hlučnosti najdete v oddílu 12.3 HLUK.
  º Některé klapky lze montovat do svislého i vodorovného potrubí a nezáleží na jejich orientaci. Jiné modely však vyžadují montáž výhradně do vodorovného

vzduchotechnického potrubí. U některých modelů je vyznačena horní a dolní strana, aby se při proudění vzduchu správně otevíraly a zavíraly. Montáži těchto prvků věnujte pozornost.

– Větrací mřížka v otevřeném okruhu (režim odtahu)

- Jsou-li v místnosti vedle digestoře jiné než elektrické spotřebiče, např. krby, průtokové ohřívače nebo kamna na kapalná paliva, mohou odváděné spaliny způsobit otravu osob v domácnosti.
- **Vzduch z digestoře nesmí být odváděn do průduchu určeného k odvodu spalin ze spotřebičů na plyn nebo jiná paliva. To neplatí pro digestoře určené výhradně k vracení vzduchu do místnosti, tedy pro recirkulační digestoře.**
- **Dodržujte požadavky na odvod vzduchu.**
- Potrubí digestoře nikdy nepřipojujte k používaným kouřovodům ani spalinovým průduchům jiných spotřebičů (např. ohřívače vody či kamen). K odtahu nepoužívejte ani kanály pro přívod vzduchu a větrání místností s topeništi.
- Po zapnutí digestoř nasává vzduch z kuchyně a přilehlých místností. Nedostatečné větrání může způsobit podtlak a vniknutí jedovatých plynů z komína nebo větracího průduchu do obytných prostor. Zajistěte proto dostatečný přívod vzduchu. Větrání je dostatečné, pokud je spalovací vzduch přiváděn otvory, které nejsou trvale uzavřené (přívodní prvky, okna, dveře, rekuperační jednotky, nástěnné větrací prvky), nebo jinými technickými prostředky. Samotný nástěnný větrací prvek vhodné větrání nezajistí. Bod se nevztahuje na digestoře v režimu recirkulace.

- Chcete-li odtah vést do již nepoužívaného spalinového nebo kouřového komína, vyžádejte si stanovisko a souhlas oprávněného kominíka. Při odtahu vnější stěnou zazděte teleskopickou průchodku.

- Před nákupem potrubí zkontrolujte průchodnost komína a rozměry větrací mřížky. U místností s dalšími spotřebiči na pevná či kapalná paliva se pro správné větrání předpokládá trojnásobný přívod čerstvého vzduchu oproti odtahu. Zohledněte i celkovou schopnost větrání bytu (těsnost oken, objem místnosti). Technické otázky k větrání konzultujte s odborníky.

- Zásadní jsou platné vnitrostátní stavební předpisy, které musíte bezpodmínečně dodržet.

– Digestoř v režimu recirkulace (uzavřený okruh)

Při volbě recirkulace (obr. 4) pamatujte:

- Tento režim použijte, pokud nelze odvádět vzduch ven. K recirkulační digestoři se nepřipojuje odtahové potrubí.

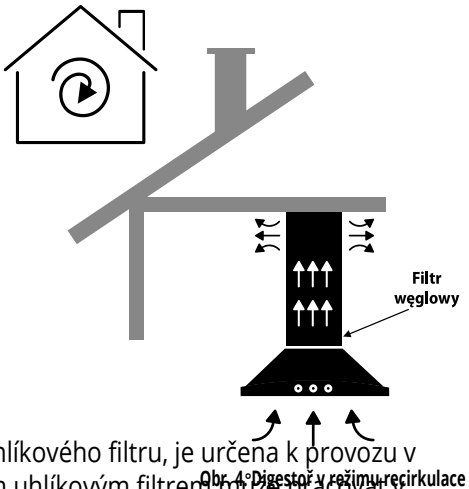

Obr. 4: Digestoř v režimu recirkulace

- K zachycování pachů je nutný filtr s aktivním uhlím.
- Digestoř v režimu recirkulace nepoužívejte bez namontovaného uhlíkového filtru.
- Uhlíkový filtr snižuje výkon digestoře asi o 30 % a zvyšuje její hlučnost.
- Pokud výrobce dodává digestoř bez uhlíkového filtru, je určena k provozu v režimu odtahu. Po osazení volitelným uhlíkovým filtrem může pracovat v režimu recirkulace. Filtr lze dokoupit ve specializované prodejně, v servisu nebo v internetovém obchodě výrobce.

- Ostrůvkové digestoře zavěšené na lankách mají uhlíkové filtry již z výroby. Ostatní typy jsou bez nich nebo je mají jako volitelné příslušenství.

- Nasávaný vzduch se zbavuje tuku a pachů pomocí uhlíkových filtrů namontovaných v digestoři. Poté se vrací do místnosti výstupními mřížkami v její horní části.
- **VÝSTUPNÍ MŘÍŽKY SE NESMĚJÍ ZAKRÝVAT!**
- U stropních či vestavných (podskříňkových) digestoří v režimu recirkulace zajistěte odvod vzduchu z podhledu nebo nábytku tak, aby se přefiltrovaný vzduch mohl otvorem v nábytku či skříňce volně vracet do místnosti.

Montáž na strop

- Strop musí být rovný a vodorovný.
- Strop musí mít dostatečnou nosnost.
- Hloubka otvorů musí odpovídat délce šroubů.
- Hmoždinky musejí být pevně usazené.
- Vzhledem k široké škále stavebních materiálů používaných na stropy výrobce nedodává šrouby ani hmoždinky. Výběr spojovacího materiálu konzultujte s odborníkem na kotvení.
- U nestandardních stropních konstrukcí nebo sádrokartonových podhledů je k upevnění digestoře nutné použít vhodné kotvení nebo zhotovit nosný rám ze závitových tyčí, úhelníků apod. Poraďte se s odborníkem na kotvení.

- Dřevěné a podobné stropy včetně sádrokartonových zvyšují provozní hluk digestoře. Na rozdíl např. od železobetonových stropů působí jako rezonanční skříně.
- **DIGESTOŘ MUSÍ BÝT UPEVNĚNA K PEVNÉMU NOSNÉMU STROPU!**
- **DIGESTOŘ NESMÍ BÝT UPEVNĚNA K PODHLEDU: ani k jeho deskám,** ani k jeho nosnému roštu!
- Před vrtáním montážních otvorů zkontrolujte strop, abyste nepoškodili stávající rozvody plynu, elektřiny, vody apod.
- Maximální hmotnost digestoře je uvedena v části s technickými výkresy tohoto návodu.

V. OBECNÉ POKYNY K MONTÁŽI

Níže jsou uvedeny obecné pokyny k montáži digestoří. Jejich dodržení umožní správnou instalaci a bezpečné používání spotřebiče.

– Obsah balení

• JEŠTĚ JEDNOU zkontrolujte úplnost balení. Součásti balení jsou uvedeny v kapitole III. MONTÁŽNÍ DÍLY A PŘÍSLUŠENSTVÍ. Pokud něco chybí nebo je poškozené, informujte servis výrobce.

• Připravte jednotlivé díly tak, abyste je při montáži měli po ruce.

• Zkontrolujte, zda uvnitř digestoře nejsou další dodané materiály, např. sáčky se šrouby, záruční list nebo doklad o koupi. Pokud ano, vyjměte je a uschovejte.

• POZOR! Odstraňte z turbíny případné přepravní pojistky!

Montážní nářadí a příprava k montáži

• Před montáží se ujistěte, že máte po ruce veškeré potřebné nářadí.

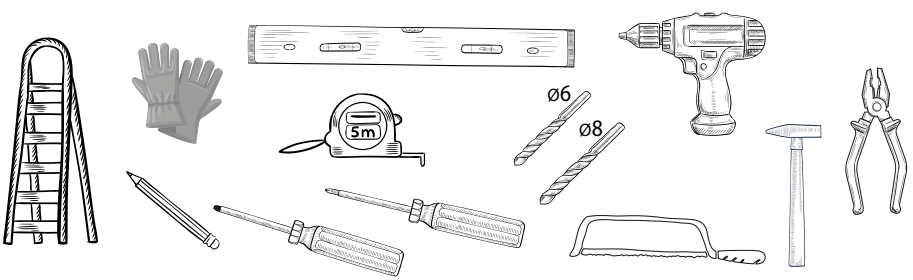

Obr. 5. Doporučené montážní nářadí

• Vzhledem k rozměrům spotřebiče se pro vybalení, vyjmutí a montáž doporučují dvě dospělé osoby. U větších spotřebičů se doporučuje více než dvě dospělé osoby.



Obr. 6. Pozor: k montáži jsou potřeba min. 2 osoby

• Vzdálenost mezi plochou pro postavení nádob na sporáku a nejnižší částí digestoře musí být alespoň 65 cm. Pokud návod k instalaci plynové varné desky uvádí větší vzdálenost, dodržte ji.

– Montáž digestoře

• Spotřebič nepřipojujte k elektrické síti před dokončením montáže.
• Ochranné materiály (fólie, papír apod., jsou-li použity) ponechte na místě až do dokončení montáže.
• POZOR: Případné značky a šipky na ochranné fólii slouží pouze k označení směru broušení oceli při výrobě. Nejde o montážní značky, při montáži se jimi neřiďte.
• POZOR: Kryt je náchylný k poškrábání zejména při zkoušení a montáži. Zasouváním a vysouváním krytu do a z korpusu digestoře jej můžete poškodit.
• Před vrtáním do stěny nebo stropu pečlivě zkontrolujte místo vrtání, abyste nepoškodili rozvody elektřiny, plynu, vody apod. Podklad stěny i stropu musí být stabilní.
• Provrtání vedení ve stěně a jeho propojení s krytem digestoře přes hmoždinky či montážní šrouby může způsobit zkrat, poškození nebo zničení digestoře i dalších zařízení, v krajním případě i požár. Dotyk krytu může způsobit úraz elektrickým proudem s následkem újmy na zdraví, trvalého postižení nebo v krajním případě smrti.

• Digestoř je těžká. Přenášet a instalovat ji proto musí nejméně dvě dospělé osoby.
• U digestoří s přímo přístupným hliníkovým tukovým filtrem bez další klapky nebo krytu filtr před montáží vyjměte, abyste omezili riziko poškození. Po dokončení montáže jej znovu nasaďte.

• Kryt ostrůvkových a komínových digestoří lze seříznout odspodu, nejvýše však o 10 cm.
Vlastním zkrácením tohoto dílu záruka nezaniká.

VI. PODROBNÝ NÁVOD K MONTÁŽI DIGESTOŘÍ: N-3 CYLINDRO 2STRIPS, N-3 CYLINDRO 4LED, N-3 CYLINDRO, N-3 QUADRO, N-3 QUADRO MAX, N-3 INSPIRO, N-3 LORENTO, N-3 VIVA

POZOR!



Vzhled digestoře se může lišit od fotografií v tomto návodu. Pokyny k montáži, obsluze a údržbě přesto platí. Před instalací chraňte nábytek, varnou desku a další zařízení v bezprostřední blízkosti místa montáže.

Popis symbolů 5, A atd. je v kapitole III. MONTÁŽNÍ DÍLY A PŘÍSLUŠENSTVÍ.

KROK 1

Před montáží vyšroubujte dva šrouby do plechu 5A, které upevňují kryt 2, a zasuňte jej do korpusu 1.





KROK 2



Vyšroubujte osm šroubů M4 5C, které spojují desku rámu 3 se čtyřmi úhelníky 4.

KROK 3



Přiložte desku rámu 3 ke stropu tak, aby prvek vyznačený na fotografii určoval bok digestoře. Tužkou vyznačte polohu otvorů a vyvrtejte je pro hmoždinky Ø10 mm o délce 80 mm. Hmoždinky nejsou součástí balení.

KROK 4

Vyšroubujte čtyři šrouby do plechu 5B, které spojují úhelníky s korpusem digestoře. Nastavte požadovanou výšku a znovu připevněte úhelníky ke korpusu šrouby do plechu 5B. Pro snadnou montáž (viz fotografie) mezi stropem a krytem





KROK 5



Vytáhněte napájecí kabel z korpusu digestoře 1 tak, aby jej bylo možné připojit k elektrické síti.
Připojte digestoř k otvoru pro odvod vzduchu ven nehořlavou trubkou Ø150 mm.
(* V režimu recirkulace potrubí nemontujte. Namontujte uhlíkové filtry.)

KROK 6



Spojte úhelníky 4 s deskou rámu 3 osmi šrouby M4 5C.

KROK 7

Kryt 2 posuňte ke stropu a přišroubujte k desce rámu 3 dvěma šrouby do plechu 5A.





– Elektrické připojení

• Z bezpečnostních důvodů nesmí být digestoř při montáži připojena k napájení.

• Při instalaci kabel nepřehýbejte ani neskřípněte. Parametry připojení jsou na typovém štítku uvnitř spotřebiče, který je viditelný po vyjmutí hliníkového tukového filtru.
• Před připojením ověřte, zda napětí a frekvence elektrické sítě odpovídají údajům na typovém štítku digestoře.

• Spotřebič odpovídá třídě ochrany I proti úrazu elektrickým proudem. Digestoř má napájecí kabel s ochranným vodičem.
• Součástí digestoře je napájecí kabel se zástrčkou. Lze ji zapojit do každé řádně instalované a jištěné zásuvky s ochranným uzemněním (230 V / 50 Hz).

• Napájecí kabel je dlouhý asi 1,5 m a je zakončen zástrčkou. ZÁSTRČKU NESMÍTE ODŘÍZNOUT ani kabel připojit napevno. Pouze u ostrůvkových digestoří zavěšených na lankách je kabel zakončen pro přímé připojení do svorkovnice.

• Odříznutím zástrčky a trvalým připojením digestoře k síti záruka zaniká.
• U digestoře se zástrčkou ji po dokončení montáže zapojte do snadno dostupné zásuvky odpovídající platným normám.

• Pokud není zásuvka po montáži volně přístupná, musí být možné elektrický obvod odpojit kvůli údržbě.

• Pokud se digestoř dodává bez zástrčky, použijte po montáži normovaný dvoupólový vypínač s rozestupem kontaktů nejméně 3 mm. V souladu s pravidly instalace umožní úplné odpojení od sítě za nadproudových podmínek kategorie III. Toto jištění smí instalovat pouze kvalifikovaný elektrikář.

Kontrola digestoře po montáži

- Odstraňte všechny ochranné fólie, případné zbytky lepidla a podle potřeby mastné a olejové skvrny.
- Sejměte ochrannou fólii z hliníkových tukových filtrů (obvykle modrou nebo bílou).
- Po sejmutí fólie výrobce doporučuje otřít digestoř speciálním ochranným a ošetřujícím prostředkem určeným pro daný povrch. Pokyny jsou v kapitole IX. ČIŠTĚNÍ A ÚDRŽBA tohoto návodu.

- Vyzkoušejte funkčnost. Ze spotřebiče může několik desítek hodin vycházet nepříjemný pach, zejména v uzavřeném okruhu. Jde o běžný jev. Typický pach zmizí po záběhu turbíny.

- Znovu ověřte všechny funkce digestoře pomocí ovládacího panelu i bezdrátového dálkového ovladače, pokud model dálkové ovládání umožňuje.

- Ověřte, že je digestoř upevněna rovně, stabilně a neodchyluje se od svislice.
- Ověřte, zda digestoř nerezonuje (nevibruje). Vibrace mohou signalizovat nedotažené šrouby či upevňovací prvky.
- Zkontrolujte, zda není zpětná klapka zablokovaná a potrubí i větrací mřížka jsou průchodné.

VII. POUŽÍVÁNÍ

7.1 Správný provoz digestoře

• Návod k obsluze je součástí spotřebiče. Pečlivě jej uschovejte, aby byl kdykoli k dispozici. Při prodeji digestoře jej předejte kupujícímu.

• Digestoř je určena pouze pro domácí použití nad elektrickými či plynovými sporáky. Není určena pro průmyslový provoz. Elektronický návod je ke stažení na webu výrobce.
• Při používání digestoře musí být vždy nasazené hliníkové tukové filtry. Jinak se může tuk hromadit v digestoři a ve vzduchotechnice a způsobit i požár.

• Na plynovém sporáku nepoužívejte hořák bez postavené nádoby. Otevřený plynový plamen může prudkým nárůstem tepla poškodit části digestoře.

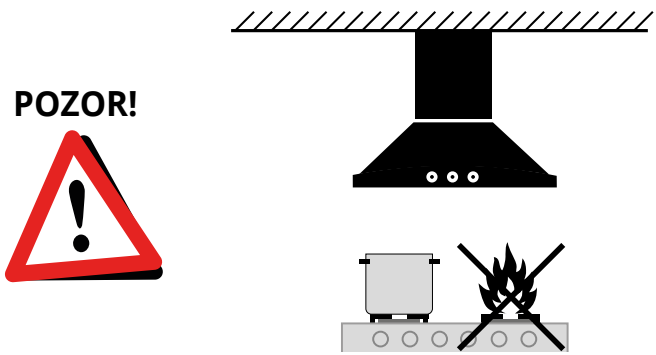

Obr. 7. Nebezpečí požáru při otevřeném plynovém plameni

• Plameny nemají přesahovat dno nádoby. Šetříte tak plyn a bráníte nadměrnému hromadění tepla pod digestoří.
• Při smažení na tuku zajistěte stálý dohled. Přehřátý tuk snadno vzplane. Potraviny (např. zeleninu) neopékejte otevřeným plamenem. Kvůli nebezpečí požáru je pod digestoří zakázáno flambovat, tedy pokrm pokapat alkoholem a zapálit. Stoupající plamen může snadno zapálit tuk nahromaděný ve filtru.

• Práce s oleji a tuky, zejména fritování, vaření ve woku nebo smažení hranolků, vyžaduje kvůli riziku požáru stálý dohled. U použitého oleje je riziko samovznícení vyšší.

• Při provozu digestoře v režimu odtahu spolu s topidlem napojeným na komín (např. komínová kamna, krb či kachlová kamna) zajistěte dostatečný

přívod čerstvého vzduchu do místnosti. V každém z uvedených případů se informujte u správce budovy a oprávněného kominíka.

- **Při použití plynového sporáku neponechávejte odkrytý plamen. Při sejmutí nádoby z hořáku nastavte plamen na minimum.**
- O digestoř se NIKDY neopírejte ani ji nepoužívejte jako oporu.
- Pokud je vzduch v kuchyni silně znečištěn, použijte nejvyšší rychlost. Doporučuje se zapnout digestoř 5 minut před vařením a nechat ji běžet asi 10 minut po jeho skončení.

- Je ZAKÁZÁNO strkat hlavu pod digestoř, zejména při zapnuté turbíně.

- Je ZAKÁZÁNO kouřit a vydechovat cigaretový kouř s hlavou pod digestoří. ZVLÁŠTNÍ nebezpečí hrozí lidem s dlouhými vlasy, které může turbína vtáhnout. Při přiblížení hlavy pod digestoř hrozí újma na zdraví a poranění.

- Je ZAKÁZÁNO umisťovat na digestoř zvířata. Hrozí jejich poranění a poškození digestoře, např. poškrábání.

7.2 Typ ovládání: ELEKTRONICKÉ TLAČÍTKOVÉ

7.2.1 Elektronické tlačítkové ovládání s displejem



Nastavení TIMERU (automatické vypnutí digestoře)

Zapnutí / vypnutí osvětlení

LCD displej

Snížení rychlosti turbíny (4–0) nebo zkrácení času TIMERU (9–1 min)
Zvýšení rychlosti turbíny (0–4) nebo prodloužení času TIMERU (1–9 min)

7.2.2 Obsluha ovládacího panelu

• Rychlostní stupně turbíny digestoře

Digestoř umožňuje měnit otáčky turbíny, a tím zvyšovat či snižovat výkon odsávání výparů. Nejnižší a střední rychlost používejte při menším množství výparů. Nejvyšší rychlost používejte pouze při vysoké koncentraci kuchyňských výparů, například při smažení nebo grilování.

• TIMER (časovač vypnutí)

Digestoř se může po nastavené době sama vypnout:
• Zapněte digestoř a zvolte požadovaný stupeň.
• Stiskněte tlačítko TIMER.
• Na displeji začne blikat číslice udávající počet minut do vypnutí.
• Tlačítky + a – nastavte požadovanou dobu do vypnutí.
• Potvrďte nastavení času:
    º opětovným stisknutím tlačítka TIMER nebo
    º po dobu 5 sekund nic nestiskněte.
• Blikající tečka na displeji signalizuje zapnutý TIMER.
• Chcete-li TIMER vypnout, stiskněte tlačítko TIMER.

VIII. OCHRANA ŽIVOTNÍHO PROSTŘEDÍ

Jak omezit dopad vaření na životní prostředí:

- Dbejte, aby plamen nepřesahoval dno nádoby. Zabráníte zbytečné ztrátě energie a nebezpečnému hromadění tepla.
- Vařte v nádobách pod pokličkou, abyste snížili spotřebu energie.
- Hliníkové filtry udržujte čisté, aby vzduch správně proudil.

- Dbejte na průchodnost vzduchotechnického potrubí.
- Při běžném vaření a malém množství výparů používejte nejnižší nebo střední rychlost. Nejvyšší rychlost používejte pouze při velkém množství výparů.

IX. ČIŠTĚNÍ A ÚDRŽBA

• Pravidelná péče o čistotu digestoře zajistí pěkný vzhled a správnou funkci po mnoho let. Používejte čisticí prostředky a příslušenství určené pro daný účel.

• Nepravidelná údržba digestoře může vést ke ztrátě záruky.
• Při čištění v rozporu s pokyny hrozí požár.

9.1 Obecná doporučení

• Před každým čištěním nebo údržbou odpojte spotřebič od napájení.

• Pronikající vlhkost může způsobit úraz elektrickým proudem. Nepoužívejte nasáklé utěrky, houby ani proud vody, aby nedošlo k zatečení do elektroinstalace a řídicí elektroniky.
• Přípravky nestříkejte přímo na čištěný povrch. Nastříkejte je na utěrku, abyste omezili riziko zatečení do elektronických součástí.

• Pronikající vlhkost může způsobit úraz elektrickým proudem. Nepoužívejte vysokotlaké ani parní čističe.
• Povrch nedrhněte tvrdými materiály (papírovými utěrkami, kuchyňskými drátěnkami apod.). Omezíte vznik mikroškrábanců.

• Nahromaděný tuk se může vznítit. Zanedbání údržby a čištění zvyšuje riziko požáru.
• Vzhledem k široké nabídce čisticích prostředků na trhu vyzkoušejte přípravek nejprve na málo viditelném místě.

9.2 Péče o povrch digestoře

• Nevhodné čisticí prostředky mohou poškodit různé typy povrchů.

• Nepoužívejte:
  º Žíravé ani abrazivní čisticí prostředky.
  º Čisticí prostředky s vysokým obsahem alkoholu.
  º Hrubé houby ani drátěnky.
  º Vysokotlaké ani parní čističe.
• Důsledně dodržujte pokyny a výstrahy přiložené k čisticím prostředkům.

• Nepoužívejte rozpouštědla ani alkohol. Mohou zmatnit lakované povrchy.

• Nepoužívejte žíraviny, zejména na nerezovou ocel.

• Nepoužívejte tvrdé ani hrubé utěrky. Výrobce doporučuje bezešvé mikrovlákno.

9.3 Pokyny k péči o různé materiály

9.3.1 Digestoře z nerezové oceli INOX, s metalizovaným nebo matně lakovaným povrchem:

• Použijte přípravek na nerezovou ocel a matně lakované povrchy, popř. teplou vodu se saponátem.
• Používejte bezešvou utěrku z mikrovlákna.
• Čisticí prostředek nastříkejte na utěrku.
• Nepoužívejte papírové utěrky, kuchyňské drátěnky apod.
• Nerezové povrchy čistěte výhradně ve směru broušení.
• Doporučené prostředky na čištění digestoří jsou k dostání ve specializovaných prodejnách nebo v internetovém obchodě výrobce.

9.3.2 Digestoře se skleněnými prvky a glazovanou keramikou:

• Použijte přípravek na sklo, popř. teplou vodu se saponátem.

• Používejte bezešvou utěrku z mikrovlákna.
• Čisticí prostředek nastříkejte na utěrku.
• Nepoužívejte papírové utěrky, kuchyňské drátěnky, škrabky na sklo apod.
• Doporučené prostředky na čištění digestoří jsou k dostání ve specializovaných prodejnách nebo v internetovém obchodě výrobce.

9.3.3 Čištění ovládacích prvků:

• Použijte bezešvou utěrku z mikrovlákna navlhčenou čistou vodou.
• Nepoužívejte papírové utěrky, kuchyňské drátěnky apod.
• Nepoužívejte přípravky na čištění nerezové oceli.

9.4 Čištění a výměna hliníkových tukových filtrů

9.4.1 Proč je třeba pečovat o filtry?

• Tuk usazený v hliníkovém filtru se může vznítit a způsobit požár. Hrozí újma na zdraví nebo ohrožení života.

• Tuk a prach ucpávají oka filtru a omezují proudění vzduchu. Tím klesá účinnost digestoře a zvyšuje se hlučnost.

• Omezené proudění vzduchu vede ke zbytečnému hromadění tuku v digestoři i ve vzduchotechnice a zvyšuje riziko požáru.

• Tuk usazený v hliníkovém filtru se může uvolnit a spadnout do pokrmu nebo na sporák. Zhoršuje hygienu přípravy jídel,

čistotu pracovního místa i chuť a vzhled pokrmů.

9.4.2 Vyjmutí filtru

• Při provozu digestoře musí být hliníkový tukový filtr vždy namontován.

• Vytáhněte zástrčku ze zásuvky, případně vypněte jistič domácí elektroinstalace.

• Před vyjmutím filtru odstraňte zpod digestoře všechny nádoby s pokrmy, aby se neznečistily padajícím prachem a tukem.
• Stiskněte pružinovou západku a lehce ji stáhněte dolů. Druhou rukou přidržujte filtr zespodu. Filtr vytáhněte šikmo dolů a držte jej vodorovně, aby z něj neodkapával tuk (obr. 8).

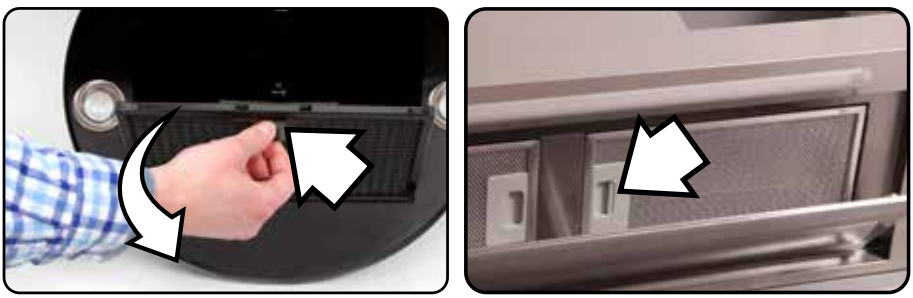

Obr. 8. Vyjmutí hliníkového tukového filtru

9.4.3 Čištění – obecná doporučení

• Hliníkový tukový filtr čistěte nejméně jednou za 2–3 týdny (podle četnosti používání a druhu pokrmů) nebo po každých 20 hodinách provozu.

• Bez namontovaného filtru digestoř nepoužívejte.
• Nepoužívejte agresivní čisticí prostředky obsahující kyseliny, zásady či louh.

• Při údržbě očistěte digestoř vlhkou utěrkou. Čistit lze i úchyt filtru ve spotřebiči.

• Hliníkové tukové filtry myjte ručně, případně v myčce (nedoporučuje se). Podrobnosti níže.
• Při čištění dbejte, aby se nepoškodila síťka.

• Časté mytí a agresivní čisticí prostředky mohou změnit zbarvení filtru (nejčastěji pasivace nebo zčernání). Jde o změnu vzhledu, která neovlivňuje funkci a není důvodem k reklamaci!

9.4.4 Ruční mytí

• Na obtížně odstranitelné nečistoty použijte odmašťovač.

• Doporučený odmašťovač pro hliníkové filtry najdete ve specializovaných prodejnách nebo v internetovém obchodě výrobce.
• Filtry ponořte do teplé vody se saponátem. Vyčistěte je měkkým kartáčem či houbou a opláchněte vlažnou vodou. Podle potřeby postup opakujte.

• Filtr odložte na bezpečné místo a nechte vodu odkapat.
• Před opětovnou montáží nechte filtr důkladně vyschnout.

9.4.5 Mytí v myčce

• Hliníkové tukové filtry lze mýt i v myčce na běžný program při teplotě nejvýše 40 °C. Doporučuje se však ruční mytí.

• Používejte mycí prostředky do myčky určené pro hliníkové díly.

• Při mytí v myčce nad doporučenou teplotou nebo s nevhodnými prostředky může filtr změnit barvu (nejčastěji pasivace či zčernání). Jde o změnu vzhledu, která neovlivní funkci a není důvodem k reklamaci!

• Silně znečištěné filtry nemyjte společně s nádobím.
• Filtry v myčce umístěte volně, aby nedošlo k jejich stlačení či poškození.

• Před opětovnou montáží nechte filtr důkladně vyschnout.

9.4.6 Nasazení filtru

• Před nasazením filtru vytáhněte zástrčku ze zásuvky, případně vypněte jistič domácí elektroinstalace.
• Nový nebo vyčištěný a vysušený filtr zasuňte do rámu digestoře nejprve zadní hranou.
• Filtr zvedněte, přidržte druhou rukou, krátce stiskněte pružinovou západku a usaďte jej do konečné polohy.
• Při montáži zkontrolujte, že pružinová západka směřuje dolů a není uvnitř digestoře.
• Zapojte zástrčku do zásuvky, případně zapněte jistič domácí elektroinstalace.

9.4.7 Výměna filtru za nový

• Pokud hliníkový tukový filtr ztratil funkci, má poškozenou síťku, je zdeformovaný nebo zničený, ihned jej vyměňte.
• Filtr můžete koupit nebo objednat ve specializované prodejně nebo v internetovém obchodě výrobce.

• Před nákupem ověřte, který model filtru je vhodný pro vaši digestoř.
• Model filtru lze ověřit také na webu výrobce.
• Po nákupu vyjměte starý filtr a namontujte nový. Postup vyjmutí a nasazení je popsán výše v bodě 9.4.2 Vyjmutí filtru. Dodržujte bezpečnostní pokyny.

• Použité hliníkové filtry patří do tříděného odpadu. Likvidujte je podle místních předpisů, viz také kapitola XI. Likvidace.

9.5 Čištění a výměna uhlíkových pachových filtrů

9.5.1 Proč je třeba pečovat o uhlíkové pachové filtry?

• Uhlíkové pachové filtry obsahují mimo jiné adsorbent, kterým je aktivní uhlí. Umožňuje ze vzduchu odstranit např. pesticidy, těžké kovy, alifatické a aromatické uhlovodíky, toxiny, detergenty, fenoly a jejich deriváty, nepříjemné pachy a nečistoty.
• Bez uhlíkového filtru digestoř vzduch nasaje, ale nepřefiltruje. Znečištěný vzduch vystoupí horní částí a rozptýlí se v místnosti.

• Pro zvýšení účinnosti filtru nechte digestoř v režimu recirkulace po vaření běžet nejméně 10 minut, aby uhlíkový filtr doschl. U digestoří s elektronickým ovládáním lze použít funkci Timer.

9.5.2 Čištění

• Filtr s aktivním uhlím (nutný pouze při recirkulaci) pohlcuje pachy až do nasycení. Tyto filtry se nedají mýt, prát ani regenerovat a je nutné je pravidelně měnit. Výjimkou jsou uhlíkové rohože popsané níže.

• Uhlíkové rohože lze čistit a regenerovat, viz bod 9.5.4.
• Uhlíkový filtr měňte zpravidla každé 3–6 měsíců podle četnosti používání. Při mimořádně intenzivním používání může být výměna nutná častěji.

• Po nasazení uhlíkového filtru je digestoř hlučnější a její výkon může oproti jmenovitým hodnotám klesnout až o 30 % (viz informační list výrobku).
• Podle modelu digestoře se uhlíkové filtry montují přímo na turbínu (kruhové filtry), těsně před turbínu (kazety) nebo na hliníkový filtr (rohože).

9.5.3 Výměna kruhových uhlíkových filtrů na turbíně

• Vytáhněte zástrčku ze zásuvky, případně vypněte jistič domácí elektroinstalace.

• Před výměnou uhlíkového pachového filtru nejprve vyjměte hliníkový tukový filtr. Postup je popsán v bodě 9.4.2.

• Po vyjmutí filtru zpřístupníte turbínu uvnitř digestoře. Kruhové uhlíkové filtry jsou po obou stranách turbíny.
• Uchopte filtr, mírně jím pootočte a sejměte jej z turbíny (obr. 9).
• Nový uhlíkový filtr přiložte k úchytu ve středu turbíny a mírným pootočením ho zajistěte.
• Po nasazení uhlíkových filtrů na obě strany turbíny znovu vložte hliníkový tukový filtr podle bodu 9.4.6.
• Po nasazení hliníkového tukového filtru zapojte zástrčku do zásuvky, případně zapněte jistič domácí elektroinstalace.

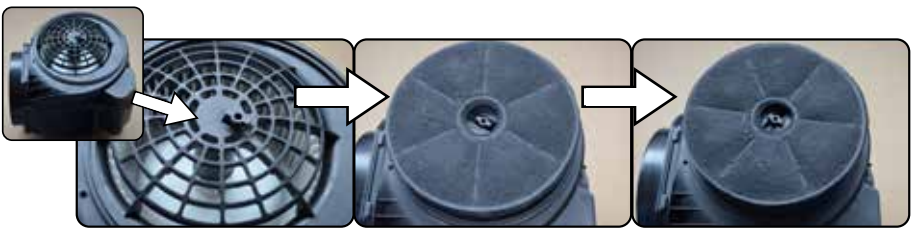

Všimněte si úchytů po obou stranách turbíny.

Nasaďte kruhový uhlíkový filtr na každou stranu turbíny. Úchyt turbíny zarovnejte s otvorem filtru.

Uhlíkový filtr na turbíně zajistěte mírným pootočením.

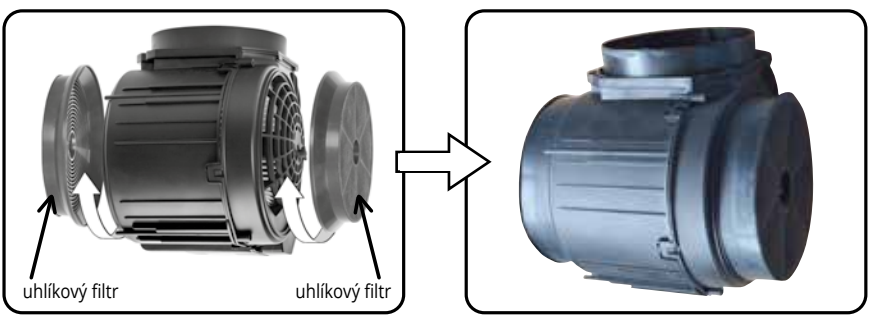

Obr. 9. Montáž a demontáž uhlíkových filtrů na turbíně

9.5.4 Výměna uhlíkových filtrů na hliníkovém filtru (rohože k opakovanému použití)

• Vytáhněte zástrčku ze zásuvky, případně vypněte jistič domácí elektroinstalace.

• Uhlíkový filtr se upevňuje na hliníkový filtr speciálními úchyty.
• Chcete-li uhlíkový filtr vyjmout, otevřete dolní klapku digestoře, pokud ji má. Poté vyjměte hliníkový filtr podle bodu 9.4.2.



Připravte filtr

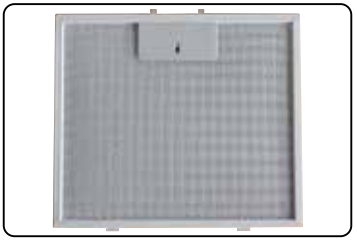

Otočte filtr



Položte uhlíkový filtr na hliníkový filtr. Příchytku zasuňte pod kovový rámeček (viz obrázek).



Zajistěte uhlíkovou rohož (viz obrázek). Zbývající příchytky rovnoměrně rozložte po povrchu filtru a namontujte stejným způsobem.

Obr. 10. Uhlíkový filtr (rohož k opakovanému použití) před turbínou

- Po vyjmutí hliníkového filtru uvolněte plechové příchytky a sejměte uhlíkový filtr.
- Při montáži položte rohož s aktivním uhlím na hliníkový filtr. Poté rovnoměrně rozložte příchytky po celé šířce filtru:

  º kratší okraje příchytek zasuňte pod kovový rámeček (viz **obr. 10),**
  º uhlíkovou rohož zajistěte z obou stran,
  º zbývající příchytky namontujte stejným způsobem. Celek vložte do korpusu digestoře podle bodu 9.4.6.
- Po nasazení hliníkového tukového filtru zapojte zástrčku do zásuvky, případně zapněte jistič domácí elektroinstalace.
- Uhlíkové rohože lze čistit a regenerovat:
  º Filtr k opakovanému použití s uhlíkovou rohoží se doporučuje regenerovat v myčce nebo ve vodní lázni. V obou případech nepřekračujte teplotu 60–70 °C, dobu 1 hodiny a nepoužívejte žádné mycí prostředky.
  º Vyšší teploty mohou uhlíkové filtry zničit, znečistit myčku nebo dokonce ucpat či poškodit odpadní potrubí.

  º Před opětovným použitím se ujistěte, že je filtr zcela suchý.
  º Interval čištění závisí na četnosti a intenzitě používání. Při běžném provozu čistěte filtr asi každé 2 měsíce.

º Filtr si zachová filtrační vlastnosti asi 2 roky. Poté jej vyměňte za nový.

9.6 Kontrola osvětlení

- Osvětlení čistěte stejně jako korpus a kryt. Postup a doporučení jsou uvedeny výše.
- Pokud je poškozená elektroinstalace nebo potřebujete vyměnit některý světelný zdroj, požádejte výrobce či autorizovaný servis o pomoc nebo podrobný postup. Výrobce nedoporučuje opravovat osvětlení svépomocí bez předchozí konzultace s odborníkem.

X. PROHLÁŠENÍ VÝROBCE:

Kuchyňská digestoř splňuje požadavky příslušných předpisů EU. Bylo pro ni proto vydáno prohlášení o shodě a je opatřena označením CE.

CE

XI. LIKVIDACE

Shoda se směrnicí RoHS:

Zakoupený výrobek je v souladu se směrnicí Evropského parlamentu a Rady 2011/65/EU ze dne 8. června 2011 o omezení používání některých nebezpečných látek v elektrických a elektronických zařízeních. Neobsahuje škodlivé ani zakázané materiály uvedené v této směrnici.

Shoda se směrnicí OEEZ a likvidace použitých výrobků:

Výrobek je v souladu se směrnicí Evropského parlamentu a Rady 2012/19/EU ze dne 4. července 2012 o odpadních elektrických a elektronických zařízeních (OEEZ, angl. WEEE – Waste Electrical and Electronic Equipment). Je označen symbolem pro odpadní elektrická a elektronická zařízení.

11.1 Jak zlikvidovat použitou digestoř?

• Digestoř je navržena a vyrobena z vysoce kvalitních materiálů a součástí vhodných k opětovnému použití. Symbol přeškrtnuté pojízdné nádoby na odpad (obr. 11) znamená, že výrobek podléhá oddělenému sběru podle směrnice Evropského parlamentu a Rady 2012/19/EU. Symbol přeškrtnuté pojízdné nádoby (obr. 12) označuje baterie ve výrobku, které podléhají oddělenému sběru podle směrnice Evropského parlamentu a Rady 2006/66/ES.

Obr. 11



Obr. 12



Li-FeS2

Toto označení upozorňuje, že elektrická a elektronická zařízení a baterie (pokud jsou součástí) patří po skončení životnosti mezi odpadní elektrická a elektronická zařízení (OEEZ) a nesmějí se vyhazovat **společně s ostatním odpadem** z domácnosti.

• Uživatel musí odevzdat OEEZ a případné baterie subjektu zapojenému do systému sběru těchto odpadů, např. příslušné prodejně, místnímu sběrnému místu nebo obci. Odpadní zařízení a baterie mohou kvůli případnému obsahu nebezpečných látek, směsí a součástí škodit životnímu prostředí a zdraví lidí. Oddělený sběr rovněž umožňuje získat zpět materiály a součásti použité při výrobě. Domácnosti hrají důležitou roli v opětovném použití a využití druhotných surovin, včetně recyklace odpadních zařízení. Právě zde vznikají návyky, které pomáhají chránit společné životní prostředí. Při nesprávné likvidaci výrobku mohou být uloženy sankce podle vnitrostátních právních předpisů.

11.2 Informace o likvidaci v zemích Evropské unie

Každý členský stát provedl směrnici EU o OEEZ do svého právního řádu. Informace o správném postupu likvidace tohoto zařízení vám poskytne obec nebo prodejce.

11.3 Informace o likvidaci mimo Evropskou unii

Symbol přeškrtnuté nádoby na odpad platí pouze v Evropské unii. V jiných zemích si informace o správné likvidaci vyžádejte u místních úřadů nebo prodejce.

XII. Q&A – NEJČASTĚJŠÍ DOTAZY UŽIVATELŮ DIGESTOŘÍ

• Dodržujte pokyny výrobce, abyste omezili riziko poškození digestoře a ohrožení zdraví či života a mohli ji řádně používat. Správné fungování zkontrolujte vždy ještě před montáží.

• Méně závažné poruchy lze někdy odstranit svépomocí. Před kontaktováním servisu postupujte podle níže uvedených pokynů.

• Neodborné opravy vážně ohrožují zdraví a život uživatelů. Opravy musí provádět proškolení servisní technici nebo musí probíhat pod jejich dohledem. Pokud je spotřebič poškozený, vytáhněte zástrčku ze zásuvky nebo vypněte jistič v rozvaděči a obraťte se na servis výrobce.

• Při nesprávné funkci před zavoláním technického servisu odpojte spotřebič alespoň na 20 sekund vytažením zástrčky ze zásuvky. Pak ji znovu zapojte. Pokud závada trvá, kontaktujte servis výrobce.

12.1 ŘÍDICÍ ELEKTRONIKA

12.1.1 Proč se digestoř nezapne nebo se sama vypíná?

• Chybí napájení.
  - º Zkontrolujte, zda jsou jističe zapnuté.
  - º Zkontrolujte, zda je zástrčka digestoře zapojená do zásuvky.
  - º Zkontrolujte zapojení vodičů a dotažení svorkovnic.
• Přehřátí turbíny. Při vysoké teplotě vypnula tepelná ochrana motoru. Vypněte spotřebič, vyčkejte asi 20 minut, než tepelná ochrana vychladne na správnou teplotu, a digestoř znovu zapněte.
• Řídicí elektronika přestala reagovat. Pro restart vytáhněte síťovou zástrčku nebo vypněte příslušný jistič. Vyčkejte přibližně 20 sekund a pak zástrčku znovu zapojte nebo zapněte jistič.

• V případě potřeby kontaktujte servis výrobce.

12.1.2 Proč nefunguje ovládací panel digestoře?

• Ověřte, že je zástrčka správně zapojená.
• Zkontrolujte zapojení vodičů a dotažení svorkovnic či rychlospojek.
• Řídicí elektronika přestala reagovat. Pro restart vytáhněte síťovou zástrčku nebo vypněte příslušný jistič. Vyčkejte přibližně 20 sekund a pak zástrčku znovu zapojte nebo zapněte jistič.

• Pronikající vlhkost může elektroniku poškodit. Ovládací prvky nikdy nečistěte mokrou utěrkou ani parním čističem.

12.1.3 Proč nefunguje dálkový ovladač? (Je-li součástí balení)

• Vzdálenost od digestoře je příliš velká a snímač nezachytí signál ovladače. Přibližte se ke spotřebiči.
• Infračervené ovladače (IrDA) je nutné namířit přesně na snímač digestoře.

• Řídicí elektronika přestala reagovat. Pro restart vytáhněte síťovou zástrčku nebo vypněte příslušný jistič. Vyčkejte přibližně 20 sekund a pak zástrčku znovu zapojte nebo zapněte jistič.

• Vyměňte baterii v ovladači. Při nákupu ověřte správný typ a označení výrobce. Při výměně ověřte správnou polaritu (+ / −) a správné vložení baterie.

12.2 VÝKON

12.2.1 Proč digestoř slabě odsává?

• Zmenšení průřezu vzduchotechnického potrubí oproti doporučeným rozměrům:
  º u kruhového potrubí z Ø150 mm na Ø125 mm
  º u plochého kanálu z 220 × 90 mm na 204 × 60 mm
  znamená ztrátu výkonu až o 30 %. Pro zachování výrobních parametrů navrhněte instalaci tak, aby se nezmenšil průřez výstupu turbíny.

• Spirálové trubky a ohebné hadice bývají žebrované (jako harmonika), narušují proudění vzduchu a snadno se deformují. Změna tvaru hliníkového potrubí mění proudění odváděných výparů.

• Nesprávné připojení potrubí snižuje výkon spotřebiče.
• Každý ohyb potrubí o 90° snižuje výkon.
• Digestoř je příliš daleko od větrací mřížky. Každý další metr trubky nebo plochého kanálu snižuje výkon.
• Montáž potrubí menšího než Ø125 mm může snížit výkon digestoře až o 30 %.

• Nasazení uhlíkového filtru snižuje výkon digestoře.
• Zpětná klapka v potrubí se zasekla (je-li osazena jako volitelné příslušenství). Uvolněte výstup vzduchu.
• Pokud je potrubí osazeno venkovní mřížkou s výkyvnými lamelami, sejměte ji.

• Zkontrolujte také čistotu hliníkových tukových filtrů. Zanesené filtry omezují proudění vzduchu.
• Vyměňte uhlíkový pachový filtr (pouze v režimu recirkulace). Starý nasycený filtr omezuje proudění vzduchu. Filtry měňte nejméně každých 6 měsíců.

• V místnosti vzniká podtlak. Zajistěte, aby průtok vzduchu odsávaného z kuchyně vyrovnával dostatečný přívod čerstvého vzduchu.
• Větrací průduch je neprůchodný. Ověřte, že v něm nejsou překážky.

• Nízký atmosférický tlak může v daný den snížit výkon digestoře. Vyzkoušejte a porovnejte její funkci v jiný den.
• Spotřebič je určen k použití do nadmořské výšky 2000 m. Ověřte přesnou polohu.
• POZOR! Chcete-li ověřit, zda digestoř funguje správně nebo některá část potrubí snižuje její výkon, odpojte od ní potrubí. Pokud po odpojení pracuje účinně, příčinu hledejte ve vzduchotechnice či potrubí. Doporučuje se obrátit na zhotovitele instalace.

12.2.2 Proč na spodní straně digestoře kondenzuje vodní pára?
• Nesprávné používání. Zapněte digestoř současně se zahájením vaření nebo několik minut předem, aby se vytvořilo správné proudění vzduchu. Zlepšíte tím účinnost odsávání. Po vaření ji ponechte ještě chvíli v chodu, aby odvedla zbývající pachy a vlhkost.

• Výkon přizpůsobte množství výparů při vaření či smažení. Při malém množství zvolte nižší rychlost, při silných výparech vyšší. Nedostatečné proudění způsobuje kondenzaci vodní páry.

• Kondenzaci způsobuje i nesprávné připojení ke vzduchotechnice. Nejčastější příčinou je příliš malý průměr potrubí, mnoho ohybů nebo neprůchodný komín.
• Kondenzát může způsobit poškození korozí.

12.2.3 Proč z potrubí přes digestoř vytéká voda?
• Nesprávná montáž potrubí. Vede-li odtah přímo na vnější stěnu, jeho výstup musí mít samočinně otevíraný kryt nebo zpětnou klapku. Bez tohoto prvku může v potrubí kondenzovat pára a z digestoře vytékat voda.

• Kryt nebo klapku namontujte na vnější stěnu. Provedení odtahu svěřte odborníkům. Uvedené díly nejsou součástí balení a je nutné je dokoupit ve specializované prodejně.

12.3 HLUK

12.3.1 Proč je digestoř hlučná?

- Spirálové trubky a ohebné hadice bývají žebrované (jako harmonika), narušují proudění vzduchu a snadno se deformují. Deformace hliníkové konstrukce mění proudění výparů. Žebrování, deformace, malá hmotnost a pružnost takového potrubí zvyšují provozní hluk.

- Nesprávné připojení potrubí zvyšuje hluk.
- Ohyby a úhly 90° ve vzduchotechnice mohou zvyšovat hlučnost.

- Ověřte, zda má potrubí dostatečný průřez (min. Ø125 mm). Zmenšení z doporučeného Ø150 mm na Ø125 mm může zvýšit hlučnost až o 30 %.

- Zpětná klapka v potrubí se zasekla (je-li osazena jako volitelné příslušenství). Uvolněte výstup vzduchu.
- Pokud je potrubí osazeno venkovní mřížkou s výkyvnými lamelami, sejměte ji.

- Zkontrolujte čistotu hliníkových tukových filtrů. Zanesené filtry zvyšují hlučnost digestoře.
- Vyměňte uhlíkový pachový filtr (pouze v režimu recirkulace). Starý nasycený filtr zvyšuje hlučnost. Filtry měňte nejméně každých 6 měsíců.

- V místnosti vzniká podtlak. Zajistěte, aby průtok vzduchu odsávaného z kuchyně vyrovnával dostatečný přívod čerstvého vzduchu.
- Větrací průduch je neprůchodný. Ověřte, že v něm nejsou překážky.

- Nízký atmosférický tlak může v daný den zvýšit hlučnost digestoře. Vyzkoušejte a porovnejte její funkci v jiný den.
- Spotřebič je určen k použití do nadmořské výšky 2000 m. Ověřte přesnou polohu.
- POZOR! Každé omezení proudění zvyšuje zatížení turbíny, a tím i hluk. Při dlouhotrvajícím provozu na nejvyšší rychlost a výrazně omezeném proudění může v krajním případě turbína shořet.
- Před kontaktováním servisu výrobce odpojte potrubí i případnou redukci od výstupu turbíny a ověřte hlučnost. Pokud digestoř pracuje správně a je slyšet jen proudění vzduchu, spotřebič je v pořádku a závada je v návrhu nebo montáži potrubí. Ověřte také průchodnost kanálu, který může být ucpaný. Doporučuje se kontaktovat zhotovitele vzduchotechniky.

12.3.2 Proč se ozývá klepání, i když je digestoř vypnutá?

- V režimu odtahu se zpětná klapka sama zvedá a klesá vlivem změn atmosférického tlaku (tahu ve větracím komíně). Závisí to na umístění a provedení potrubí.
- Místa dotyku klapky s krytem opatřete těsněním nebo měkkým tlumicím materiálem, např. plstí, silikonem či pryží.

12.3.3 Proč digestoř vibruje nebo rezonuje?

- Nesprávné připojení spotřebiče nebo potrubí.
- Zkontrolujte, zda jsou všechny šrouby dobře dotažené.
- Dřevěné či podobné stěny včetně sádrokartonu (a stropy stejné konstrukce) mohou při zapnutí motoru zvyšovat hlučnost. Působí jako rezonanční skříň.

12.4 ČIŠTĚNÍ

12.4.1 Proč z digestoře vychází nepříjemný pach?

- Při prvním spuštění a záběhu turbíny může ze spotřebiče vycházet nepříjemný pach.
- Typický pach může být znatelný několik desítek hodin provozu, zejména při recirkulaci. Jde o přirozený jev, který během používání ustoupí.

12.4.2 Proč po čištění digestoř změnila barvu?

- Povrch se poškodil nesprávným čištěním a údržbou.
- Poškození a změny barvy jsou nejčastěji důsledkem zanedbané údržby či nesprávného čištění kartáčované oceli a práškově lakovaných povrchů.

- Digestoř čistěte pravidelně a nenechte nečistoty zaschnout. Používejte měkké materiály a šetrné čisticí prostředky doporučené výrobcem.
- Digestoř se nesmí čistit parním čističem!
- Doporučení k čištění a údržbě najdete v kapitole IX.

12.4.3 Proč digestoř rezaví i při pravidelném čištění?

- Povrch poškodily agresivní nebo abrazivní prostředky. Nepoužívejte přípravky, které narušují dekorativní a ochrannou vrstvu. Ovládací prvky nečistěte prostředky na nerezovou ocel.

- Povrch se poškodil nesprávným čištěním. Kartáčovanou ocel čistěte pouze ve směru broušení.
- Povrch se poškodil nesprávným používáním. Pokud se digestoř při vaření nezapíná pravidelně, vzniká kondenzát, který může vést ke korozi. Při vaření mějte digestoř vždy zapnutou.

- Doporučení k čištění a údržbě najdete v kapitole IX.

PROHLÁŠENÍ O SHODĚ EU / ES

1. Typ / model výrobku: typ: N-3, model: Cylindro OR 40 (BLDC 850);
Cylindro 2Strips 40 (BLDC 850); Quadro OR 40 (BLDC 850); Quadro OR Max 60 (BLDC 850);
Viva 40 (BLDC 850); Cylindro 4LED 40 (BLDC 850); Cylindro 40 (BLDC 850);
Inspiro 50 (BLDC 850); Quadro 40 (BLDC 850); Quadro Max 60 (BLDC 850);
Lorento 40 (BLDC 850); Centropolis 120/150/180 (BLDC 850);
Centropolis Ellite 120/150/180 (BLDC 850); Centropolis Premium 120/150/180 (BLDC 850);
Metropolis 120/150/180 (BLDC 850); Metropolis Ellite 120/150/180 (BLDC 850);
Metropolis Premiun 120/150/180 (BLDC 850);Metropolis OR 120/150 (BLDC 850);
Prato Eco 60/90 (BLDC 850)

2. Název a adresa výrobce: AGD LIDER MARKET NORBERT TOFIL
ul. Krucza 11, 25-657 Kielce, Polsko.

3. Toto prohlášení o shodě se vydává na výhradní odpovědnost výrobce.

4. Předmět prohlášení: Kuchyňská digestoř

5. Výše uvedený předmět tohoto prohlášení je ve shodě s příslušnými požadavky harmonizačních právních předpisů Unie:
Směrnice o nízkém napětí „LVD“ 2014/35/EU
Směrnice o elektromagnetické kompatibilitě „EMC“ 2014/30/EU
Směrnice o omezení některých látek „RoHS“ 2011/65/EU + 2015/863/EU
Směrnice o ekodesignu výrobků spojených se spotřebou energie „ErP“ 2009/125/ES
Nařízení Komise (EU) č. 66/2014

6. Odkazy na příslušné použité harmonizované normy či jiné specifikace, na jejichž základě se shoda prohlašuje:
PN-EN 60335-2-31:2015-02 (EN 60335-2-31:2014)
PN-EN 60335-1:2012+A11:2014-10+A13:2017-11+A1:2019-10+A2:2019-11+A14:2020-05
(EN 60335-1:2012+A11:2014+A13:2017+A1:2019+A2:2019+A14:2019)
PN-EN 62233:2008 (EN 62233:2008)
PN-EN 55014-1:2017-06+A11:2020-07 (EN 55014-1:2017+A11:2020)
PN-EN 61000-3-2:2014-10 (EN 61000-3-2:2014)
PN-EN 61000-3-3:2013-10 (EN 61000-3-3:2013)
PN-EN 55014-2:1999+A1:2004+A2:2009 (EN 55014-2:1997+A1:2001+A2:2008)
PN-EN IEC 63000:2019-01 (EN IEC 63000:2018)
PN-EN 61591:2002+A1:2006+A2:2011+A11:2014-08+A12:2015-04
(EN 61591:1997+A1:2006+A2:2011+A11:2014+A12:2015)

7. Oznámený subjekt … (název, číslo) provedl … (popis zásahu) a vydal certifikát: ..... Nepoužije se.

8. Doplňující informace:

Podepsáno jménem výrobce:

Předseda představenstva

Kielce, 26.04.2026
místo a datum vydání:

NORTBERG Sp. z o.o.
25-620 Kielce, ul. Kolberga 4A
NIP 959-288-95-24, Reg. 520768081
www.nortberg.pl tel. +48 533 912 564

Norbert Tofil
jméno, příjmení a podpis oprávněné osoby

XIII. INFORMAČNÍ LISTY DIGESTOŘÍ

Informační list výrobku

Odkaz na metody měření a výpočtu použité ke stanovení následujících výsledků:

EU; Δ; EN 60704-2-13:2023; PN-EN IEC 61591:2023, podle ISO 5801:2017-12/A1:2025-07 a IEC 5167-1:2019

Název dodavatele	**Nortberg**		
Identifikační značka modelu	**N-3-Cylindro 2 Strips**		
Roční spotřeba energie	**AEC hood**	**25,5**	**kWh/a**
Třída energetické účinnosti	**EEI class**	**A++**	
Účinnost proudění tekutin	**FDE hood**	**40,7**	
Třída účinnosti proudění tekutin	**FDE class**	**A**	
Účinnost osvětlení	**LE hood**	**35**	**lux/W**
Třída účinnosti osvětlení	**LE class**	**A**	
Účinnost filtrace tuků	**GFE hood**	**78,5**	**%**
Třída účinnosti filtrace tuků	**GFE class**	**C**	
Minimální průtok vzduchu *	**Qmin**	**201**	**m^3/h**
Maximální průtok vzduchu *	**Qmax**	**561**	**m^3/h**
Průtok vzduchu při intenzivním stupni *	**Qboost**	**719**	**m^3/h**
Hladina akustického výkonu A při minimálním průtoku za běžného provozu *	**Lwa min**	**36**	**dB**
Hladina akustického výkonu A při maximálním průtoku za běžného provozu *	**Lwa max**	**60**	**dB**
Hladina akustického výkonu A při intenzivním stupni *	**Lwa boost**	**65**	**dB**
Příkon ve vypnutém stavu	**P0**		**W**
Příkon v pohotovostním režimu	**PS**	**0,24**	**W**
Časový násobitel	**f**	**0,5**	
Index energetické účinnosti	**EEI hood**	**31,2**	
Naměřený průtok vzduchu v bodě nejvyšší účinnosti *	**Qbep**	**376,4**	**m^3/h**
Naměřený tlak vzduchu v bodě nejvyšší účinnosti	**Pbep**	**445**	**Pa**
Naměřený elektrický příkon v bodě nejvyšší účinnosti	**Wbep**	**114,6**	**W**
Jmenovitý příkon osvětlovací soustavy	**Wl**	**6,3**	**W**
Průměrná osvětlenost varné plochy osvětlovací soustavou	**E middle**	**223**	**lux**
Hladina akustického výkonu *	**Lwa**	**60**	**dB**

Informační list výrobku

Odkaz na metody měření a výpočtu použité ke stanovení následujících výsledků:

EU; Δ; EN 60704-2-13:2023; PN-EN IEC 61591:2023, podle ISO 5801:2017-12/A1:2025-07 a IEC 5167-1:2019

Název dodavatele	**Nortberg**		
Identifikační značka modelu	**N-3-Cylindro 4LED**		
Roční spotřeba energie	**AEC hood**	**26,6**	**kWh/a**
Třída energetické účinnosti	**EEI class**	**A++**	
Účinnost proudění tekutin	**FDE hood**	**40,9**	
Třída účinnosti proudění tekutin	**FDE class**	**A**	
Účinnost osvětlení	**LE hood**	**48**	**lux/W**
Třída účinnosti osvětlení	**LE class**	**A**	
Účinnost filtrace tuků	**GFE hood**	**75,7**	**%**
Třída účinnosti filtrace tuků	**GFE class**	**C**	
Minimální průtok vzduchu *	**Qmin**	**200**	**m^3/h**
Maximální průtok vzduchu *	**Qmax**	**562**	**m^3/h**
Průtok vzduchu při intenzivním stupni *	**Qboost**	**719**	**m^3/h**
Hladina akustického výkonu A při minimálním průtoku za běžného provozu *	**Lwa min**	**36**	**dB**
Hladina akustického výkonu A při maximálním průtoku za běžného provozu *	**Lwa max**	**60**	**dB**
Hladina akustického výkonu A při intenzivním stupni *	**Lwa boost**	**65**	**dB**
Příkon ve vypnutém stavu	**P0**		**W**
Příkon v pohotovostním režimu	**PS**	**0,24**	**W**
Časový násobitel	**f**	**0,5**	
Index energetické účinnosti	**EEI hood**	**33,2**	
Naměřený průtok vzduchu v bodě nejvyšší účinnosti *	**Qbep**	**353,1**	**m^3/h**
Naměřený tlak vzduchu v bodě nejvyšší účinnosti	**Pbep**	**451**	**Pa**
Naměřený elektrický příkon v bodě nejvyšší účinnosti	**Wbep**	**108,4**	**W**
Jmenovitý příkon osvětlovací soustavy	**Wl**	**9,4**	**W**
Průměrná osvětlenost varné plochy osvětlovací soustavou	**E middle**	**455**	**lux**
Hladina akustického výkonu *	**Lwa**	**60**	**dB**

Informační list výrobku

Odkaz na metody měření a výpočtu použité ke stanovení následujících výsledků:

EU; Δ; EN 60704-2-13:2023; PN-EN IEC 61591:2023, podle ISO 5801:2017-12/A1:2025-07 a IEC 5167-1:2019

Název dodavatele	**Nortberg**		
Identifikační značka modelu	**N-3-Cylindro**		
Roční spotřeba energie	**AEC hood**	**25,6**	**kWh/a**
Třída energetické účinnosti	**EEI class**	**A++**	
Účinnost proudění tekutin	**FDE hood**	**40,8**	
Třída účinnosti proudění tekutin	**FDE class**	**A**	
Účinnost osvětlení	**LE hood**	**31**	**lux/W**
Třída účinnosti osvětlení	**LE class**	**A**	
Účinnost filtrace tuků	**GFE hood**	**83,3**	**%**
Třída účinnosti filtrace tuků	**GFE class**	**C**	
Minimální průtok vzduchu *	**Qmin**	**201**	**m^3/h**
Maximální průtok vzduchu *	**Qmax**	**560**	**m^3/h**
Průtok vzduchu při intenzivním stupni *	**Qboost**	**718**	**m^3/h**
Hladina akustického výkonu A při minimálním průtoku za běžného provozu *	**Lwa min**	**36**	**dB**
Hladina akustického výkonu A při maximálním průtoku za běžného provozu *	**Lwa max**	**59**	**dB**
Hladina akustického výkonu A při intenzivním stupni *	**Lwa boost**	**64**	**dB**
Příkon ve vypnutém stavu	**P0**		**W**
Příkon v pohotovostním režimu	**PS**	**0,25**	**W**
Časový násobitel	**f**	**0,5**	
Index energetické účinnosti	**EEI hood**	**30,6**	
Naměřený průtok vzduchu v bodě nejvyšší účinnosti *	**Qbep**	**384,3**	**m^3/h**
Naměřený tlak vzduchu v bodě nejvyšší účinnosti	**Pbep**	**453**	**Pa**
Naměřený elektrický příkon v bodě nejvyšší účinnosti	**Wbep**	**118,8**	**W**
Jmenovitý příkon osvětlovací soustavy	**Wl**	**5,4**	**W**
Průměrná osvětlenost varné plochy osvětlovací soustavou	**E middle**	**168**	**lux**
Hladina akustického výkonu *	**Lwa**	**59**	**dB**

Informační list výrobku

Odkaz na metody měření a výpočtu použité ke stanovení následujících výsledků:

EU; Δ; EN 60704-2-13:2023; PN-EN IEC 61591:2023, podle ISO 5801:2017-12/A1:2025-07 a IEC 5167-1:2019

Název dodavatele	**Nortberg**		
Identifikační značka modelu	**N-3-Quadro**		
Roční spotřeba energie	**AEC hood**	**24,8**	**kWh/a**
Třída energetické účinnosti	**EEI class**	**A++**	
Účinnost proudění tekutin	**FDE hood**	**42,0**	
Třída účinnosti proudění tekutin	**FDE class**	**A**	
Účinnost osvětlení	**LE hood**	**34**	**lux/W**
Třída účinnosti osvětlení	**LE class**	**A**	
Účinnost filtrace tuků	**GFE hood**	**74,6**	**%**
Třída účinnosti filtrace tuků	**GFE class**	**D**	
Minimální průtok vzduchu *	**Qmin**	**212**	**m^3/h**
Maximální průtok vzduchu *	**Qmax**	**574**	**m^3/h**
Průtok vzduchu při intenzivním stupni *	**Qboost**	**734**	**m^3/h**
Hladina akustického výkonu A při minimálním průtoku za běžného provozu *	**Lwa min**	**37**	**dB**
Hladina akustického výkonu A při maximálním průtoku za běžného provozu *	**Lwa max**	**60**	**dB**
Hladina akustického výkonu A při intenzivním stupni *	**Lwa boost**	**65**	**dB**
Příkon ve vypnutém stavu	**P0**		**W**
Příkon v pohotovostním režimu	**PS**	**0,27**	**W**
Časový násobitel	**f**	**0,5**	
Index energetické účinnosti	**EEI hood**	**30,7**	
Naměřený průtok vzduchu v bodě nejvyšší účinnosti *	**Qbep**	**376,5**	**m^3/h**
Naměřený tlak vzduchu v bodě nejvyšší účinnosti	**Pbep**	**454**	**Pa**
Naměřený elektrický příkon v bodě nejvyšší účinnosti	**Wbep**	**113,6**	**W**
Jmenovitý příkon osvětlovací soustavy	**Wl**	**5,6**	**W**
Průměrná osvětlenost varné plochy osvětlovací soustavou	**E middle**	**189**	**lux**
Hladina akustického výkonu *	**Lwa**	**60**	**dB**

Informační list výrobku

Odkaz na metody měření a výpočtu použité ke stanovení následujících výsledků:

EU; Δ; EN 60704-2-13:2023; PN-EN IEC 61591:2023, podle ISO 5801:2017-12/A1:2025-07 a IEC 5167-1:2019

Název dodavatele	Nortberg		
Identifikační značka modelu	N-3-Quadro Max 60		
Roční spotřeba energie	AEC hood	29,1	kWh/a
Třída energetické účinnosti	EEI class	A++	
Účinnost proudění tekutin	FDE hood	42,3	
Třída účinnosti proudění tekutin	FDE class	A	
Účinnost osvětlení	LE hood	29	lux/W
Třída účinnosti osvětlení	LE class	A	
Účinnost filtrace tuků	GFE hood	60,7	%
Třída účinnosti filtrace tuků	GFE class	E	
Minimální průtok vzduchu *	Qmin	221	m^3/h
Maximální průtok vzduchu *	Qmax	593	m^3/h
Průtok vzduchu při intenzivním stupni *	Qboost	758	m^3/h
Hladina akustického výkonu A při minimálním průtoku za běžného provozu *	Lwa min	36	dB
Hladina akustického výkonu A při maximálním průtoku za běžného provozu *	Lwa max	59	dB
Hladina akustického výkonu A při intenzivním stupni *	Lwa boost	65	dB
Příkon ve vypnutém stavu	P0		W
Příkon v pohotovostním režimu	PS	0,27	W
Časový násobitel	f	0,5	
Index energetické účinnosti	EEI hood	32,9	
Naměřený průtok vzduchu v bodě nejvyšší účinnosti *	Qbep	416,7	m^3/h
Naměřený tlak vzduchu v bodě nejvyšší účinnosti	Pbep	451	Pa
Naměřený elektrický příkon v bodě nejvyšší účinnosti	Wbep	124,3	W
Jmenovitý příkon osvětlovací soustavy	Wl	8,8	W
Průměrná osvětlenost varné plochy osvětlovací soustavou	E middle	257	lux
Hladina akustického výkonu *	Lwa	59	dB

Informační list výrobku

Odkaz na metody měření a výpočtu použité ke stanovení následujících výsledků:

EU; Δ; EN 60704-2-13:2023; PN-EN IEC 61591:2023, podle ISO 5801:2017-12/A1:2025-07 a IEC 5167-1:2019

Název dodavatele	**Nortberg**		
Identifikační značka modelu	**N-3-Inspiro 50**		
Roční spotřeba energie	**AEC hood**	**26,1**	**kWh/a**
Třída energetické účinnosti	**EEI class**	**A++**	
Účinnost proudění tekutin	**FDE hood**	**41,4**	
Třída účinnosti proudění tekutin	**FDE class**	**A**	
Účinnost osvětlení	**LE hood**	**29**	**lux/W**
Třída účinnosti osvětlení	**LE class**	**A**	
Účinnost filtrace tuků	**GFE hood**	**68,5**	**%**
Třída účinnosti filtrace tuků	**GFE class**	**D**	
Minimální průtok vzduchu *	**Qmin**	**216**	**m^3/h**
Maximální průtok vzduchu *	**Qmax**	**585**	**m^3/h**
Průtok vzduchu při intenzivním stupni *	**Qboost**	**749**	**m^3/h**
Hladina akustického výkonu A při minimálním průtoku za běžného provozu *	**Lwa min**	**37**	**dB**
Hladina akustického výkonu A při maximálním průtoku za běžného provozu *	**Lwa max**	**61**	**dB**
Hladina akustického výkonu A při intenzivním stupni *	**Lwa boost**	**66**	**dB**
Příkon ve vypnutém stavu	**P0**		**W**
Příkon v pohotovostním režimu	**PS**	**0,24**	**W**
Časový násobitel	**f**	**0,5**	
Index energetické účinnosti	**EEI hood**	**30,8**	
Naměřený průtok vzduchu v bodě nejvyšší účinnosti *	**Qbep**	**389,9**	**m^3/h**
Naměřený tlak vzduchu v bodě nejvyšší účinnosti	**Pbep**	**460**	**Pa**
Naměřený elektrický příkon v bodě nejvyšší účinnosti	**Wbep**	**120,9**	**W**
Jmenovitý příkon osvětlovací soustavy	**WI**	**5,5**	**W**
Průměrná osvětlenost varné plochy osvětlovací soustavou	**E middle**	**157**	**lux**
Hladina akustického výkonu *	**Lwa**	**61**	**dB**

Informační list výrobku

Odkaz na metody měření a výpočtu použité ke stanovení následujících výsledků:

EU; Δ; EN 60704-2-13:2023; PN-EN IEC 61591:2023, podle ISO 5801:2017-12/A1:2025-07 a IEC 5167-1:2019

Název dodavatele	Nortberg		
Identifikační značka modelu	N-3-Lorento 40		
Roční spotřeba energie	AEC hood	28,3	kWh/a
Třída energetické účinnosti	EEI class	A++	
Účinnost proudění tekutin	FDE hood	39,2	
Třída účinnosti proudění tekutin	FDE class	A	
Účinnost osvětlení	LE hood	33	lux/W
Třída účinnosti osvětlení	LE class	A	
Účinnost filtrace tuků	GFE hood	65,0	%
Třída účinnosti filtrace tuků	GFE class	D	
Minimální průtok vzduchu *	Qmin	193	m^3/h
Maximální průtok vzduchu *	Qmax	553	m^3/h
Průtok vzduchu při intenzivním stupni *	Qboost	706	m^3/h
Hladina akustického výkonu A při minimálním průtoku za běžného provozu *	Lwa min	35	dB
Hladina akustického výkonu A při maximálním průtoku za běžného provozu *	Lwa max	59	dB
Hladina akustického výkonu A při intenzivním stupni *	Lwa boost	65	dB
Příkon ve vypnutém stavu	P0		W
Příkon v pohotovostním režimu	PS	0,25	W
Časový násobitel	f	0,6	
Index energetické účinnosti	EEI hood	35,6	
Naměřený průtok vzduchu v bodě nejvyšší účinnosti *	Qbep	346,0	m^3/h
Naměřený tlak vzduchu v bodě nejvyšší účinnosti	Pbep	454	Pa
Naměřený elektrický příkon v bodě nejvyšší účinnosti	Wbep	111,4	W
Jmenovitý příkon osvětlovací soustavy	Wl	5,3	W
Průměrná osvětlenost varné plochy osvětlovací soustavou	E middle	174	lux
Hladina akustického výkonu *	Lwa	59	dB

Informační list výrobku

Odkaz na metody měření a výpočtu použité ke stanovení následujících výsledků:

EU; Δ; EN 60704-2-13:2023; PN-EN IEC 61591:2023, podle ISO 5801:2017-12/A1:2025-07 a IEC 5167-1:2019

Název dodavatele	**Nortberg**		
Identifikační značka modelu	**N-3-Viva**		
Roční spotřeba energie	**AEC hood**	**27,8**	**kWh/a**
Třída energetické účinnosti	**EEI class**	**A++**	
Účinnost proudění tekutin	**FDE hood**	**39,6**	
Třída účinnosti proudění tekutin	**FDE class**	**A**	
Účinnost osvětlení	**LE hood**	**34**	**lux/W**
Třída účinnosti osvětlení	**LE class**	**A**	
Účinnost filtrace tuků	**GFE hood**	**69,3**	**%**
Třída účinnosti filtrace tuků	**GFE class**	**D**	
Minimální průtok vzduchu *	**Qmin**	**199**	**m^3/h**
Maximální průtok vzduchu *	**Qmax**	**560**	**m^3/h**
Průtok vzduchu při intenzivním stupni *	**Qboost**	**718**	**m^3/h**
Hladina akustického výkonu A při minimálním průtoku za běžného provozu *	**Lwa min**	**36**	**dB**
Hladina akustického výkonu A při maximálním průtoku za běžného provozu *	**Lwa max**	**60**	**dB**
Hladina akustického výkonu A při intenzivním stupni *	**Lwa boost**	**65**	**dB**
Příkon ve vypnutém stavu	**P0**		**W**
Příkon v pohotovostním režimu	**PS**	**0,24**	**W**
Časový násobitel	**f**	**0,6**	
Index energetické účinnosti	**EEI hood**	**35,5**	
Naměřený průtok vzduchu v bodě nejvyšší účinnosti *	**Qbep**	**353,9**	**m^3/h**
Naměřený tlak vzduchu v bodě nejvyšší účinnosti	**Pbep**	**439**	**Pa**
Naměřený elektrický příkon v bodě nejvyšší účinnosti	**Wbep**	**109,2**	**W**
Jmenovitý příkon osvětlovací soustavy	**Wl**	**5,3**	**W**
Průměrná osvětlenost varné plochy osvětlovací soustavou	**E middle**	**179**	**lux**
Hladina akustického výkonu *	**Lwa**	**60**	**dB**

XIV. PODPORA A SERVIS

Pokud i přes naši důkladnou kontrolu kvality zjistíte závadu v provozu zakoupeného spotřebiče, obraťte se na náš servis, který vám poskytne odbornou pomoc.

Před kontaktováním servisu si poznamenejte následující údaje:

Typ / název modelu: _____

Datum nákupu: _____

Popis závady _____

Náhradní díly lze zakoupit přímo u výrobce nebo v autorizovaných servisech.

ONLINE

Další informace o výrobcích, příslušenství, náhradních dílech a servisu najdete na webu www.nortberg.cz.

KONTAKT

Pokud máte další otázky nebo vám některá část návodu není jasná, zavolejte na oddělení péče o zákazníky +42 771 163 390, kde získáte odbornou pomoc. Výjezd servisního technika kvůli nesprávné obsluze je zpoplatněn i v záruční době. Opravu a pomoc při závadě svěřte servisním technikům výrobce. Opravu pak provedou odborníci, kteří mají k dispozici originální náhradní díly pro daný spotřebič.

POZOR!



Výrobce si vyhrazuje právo kdykoli bez upozornění spotřebič upravit. Tisk, překlad a rozmnožování tohoto návodu, a to i zčásti, podléhají schválení a souhlasu výrobce. Jazykem návodu je polština. Výrobce neodpovídá za chyby vzniklé při přepisu nebo překladu.

XV. ZÁRUČNÍ LIST

1. Prodávající zaručuje řádné fungování spotřebiče po dobu 36 měsíců od data prodeje. Výrobní vady zjištěné v této době budou bezplatně odstraněny.
2. Záruční list je platný pouze s dokladem o koupi.
3. Digestoř bude opravena do 14 pracovních dnů, pokud zákazník předá reklamované zboží servisu nebo prodejně.
4. Záruka se nevztahuje na:
   a) mechanická poškození spotřebiče způsobená uživatelem,
   b) poškození a vady vzniklé v důsledku:
      – nesprávného používání, skladování nebo údržby či jejich provádění v rozporu s návodem,
      – používání nevhodného spotřebního materiálu, čisticích prostředků nebo přípravků k údržbě,
      – nedodržování pokynů výrobce při používání spotřebiče mimo soukromou domácnost (např. v jídelnách, gastronomických provozech apod.),
      – neautorizovaných oprav, úprav nebo konstrukčních změn,
   c) poškození způsobená vnějšími vlivy nezávislými na výrobci (např. přeprava, nesprávné napájecí napětí).
5. Záruka platí od data předání digestoře doloženého dokladem o prodeji, na kterém má být datum nákupu a označení spotřebiče.

Datum prodeje

Razítko a podpis prodejce

XVI. ÚDAJE O PRŮBĚHU OPRAVY

Č.	Datum nahlášení	Datum provedení opravy, podpis technika	Popis opravy

NORTBERG

Nortberg CZ
Olešnice v Orl. horách 37, 517 83
www.nortberg.cz
e-mail: info@nortberg.cz